产品数据页

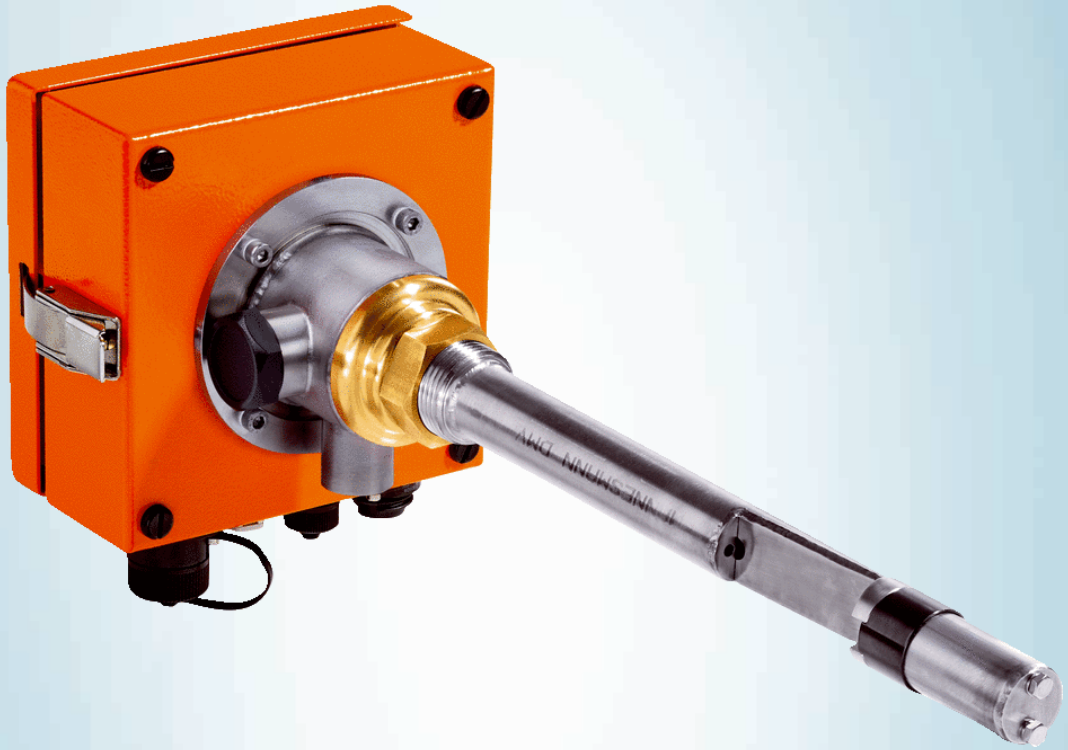

DHSP30-T2VBGNNLMNNXXS

DUSTHUNTER SP30

粉尘测量装置

SICK
Sensor Intelligence.



订购信息

类型	订货号
DHSP30-T2VBGNNLMNNXXS	1077739

我们的区域销售组织会帮助您选择合适的设备配置。

其他设备规格和配件 ➜ www.sick.com/DUSTHUNTER_SP30

详细技术参数

技术参数

测量值	散射光强度, 粉尘浓度（根据重量对比测量）
测量原理	光的前向散射
光谱范围	640 nm ... 660 nm 激光，防护等级 2， 功率< 1 mW
测量范围	
散射光强度	0 ... 7.5 SI / 0 ... 3,000 SI
	测量范围可自由选择；九种预设测量范围 (0 ~ 7.5/15/45/75/150/225/375/1,000/3,000 SI)
响应时间 (t_{90})	0.1 s ... 600 s 通过软件 SOPAS ET 进行自由调节
准确度	± 2 % 满刻度值
工艺过程温度	–40 °C ... +220 °C
工艺过程压力	
含外部吹扫气体单元:	–50 hPa ... 30 hPa
含仪表气源（客户自备）:	–50 hPa ... 100 hPa
过程中气体湿度	非冷凝
管道直径	≥ 0.15 m
环境温度	–40 °C ... +60 °C
一致性	TÜV-样机测试
电气安全性	CE 认证
防护等级	IP65
模拟输出端	1 输出: 0/4 ... 20 mA, 750 Ω 电气隔离
开关量输出	3 继电器触点:

	48 V, 1 A 状态信号
数字输入端	4 输入端: 用于外部维护开关、自动功能检查、线性测量、校准曲线切换或过滤器监测
串行	✓
现场总线集成方式	RTU RS-485
功能	用于连接控制单元 MCU 或作为维修接口
Modbus	✓
现场总线集成方式	RTU RS-485
规格	不含集成吹扫气体单元
尺寸(宽 x 高 x 深)	173 mm x 167.5 mm x 437 mm (详细信息参见尺寸图)
标称长度	280 mm
重量	≤ 2.7 kg
安装	1″ 螺纹
电源	
电压	24 V DC
功耗	≤ 4 W
监控功能	自动自检（线性度，漂移，老化） 通过参照过滤器进行的手动线性度测试
选配	控制单元 MCU 外部吹扫气体单元

分类

ECLASS 5.0	27150306
ECLASS 5.1.4	27150306
ECLASS 6.0	27150306
ECLASS 6.2	27150306
ECLASS 7.0	27150306
ECLASS 8.0	27150306
ECLASS 8.1	27150306
ECLASS 9.0	27150306
ECLASS 10.0	27150306
ECLASS 11.0	27150306
ECLASS 12.0	27150306
ETIM 5.0	EC001190
ETIM 6.0	EC001190
ETIM 7.0	EC001190
ETIM 8.0	EC001190
UNSPSC 16.0901	41115406

尺寸图 (尺寸单位：mm)

发射接收单元 DHSP30，1″ 螺纹，标称长度 = 280 mm

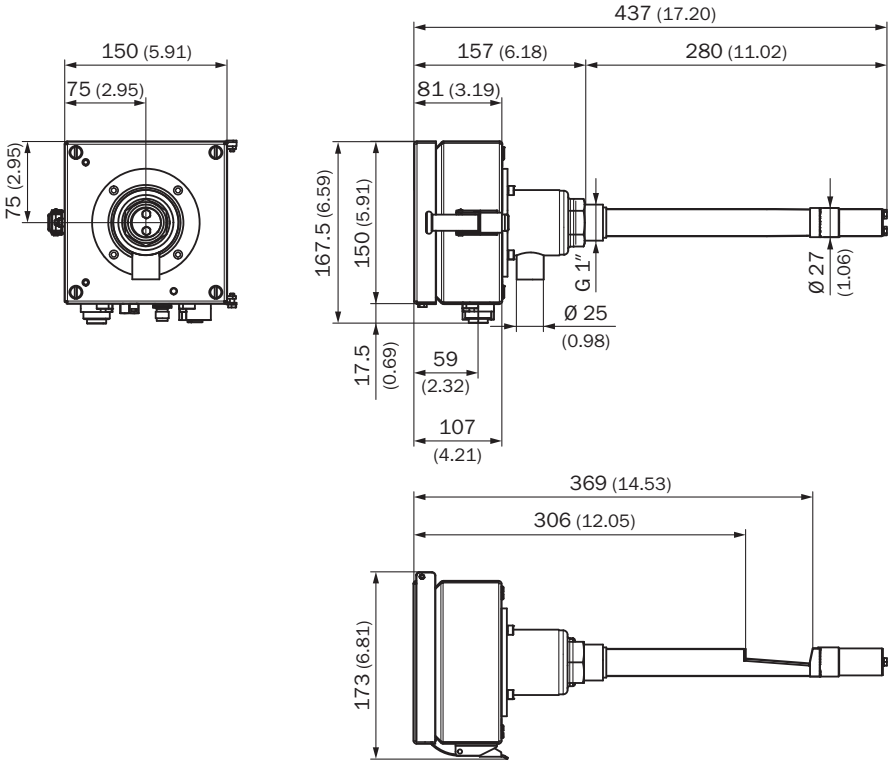

控制单元 MCUP；壁挂式外壳，紧凑型 (仅适用于非危险区域)

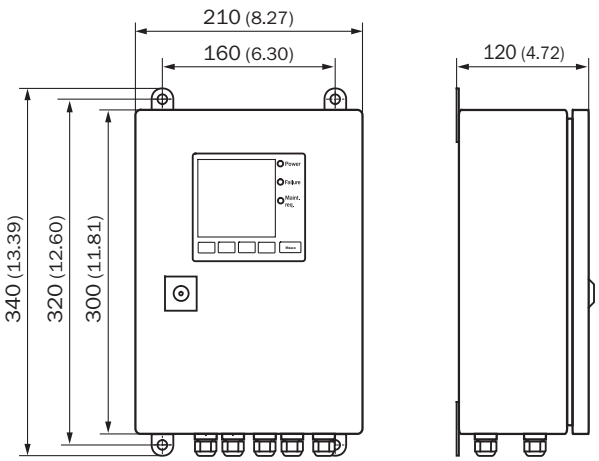

吹扫气体单元 SLV4-2，2BH1300

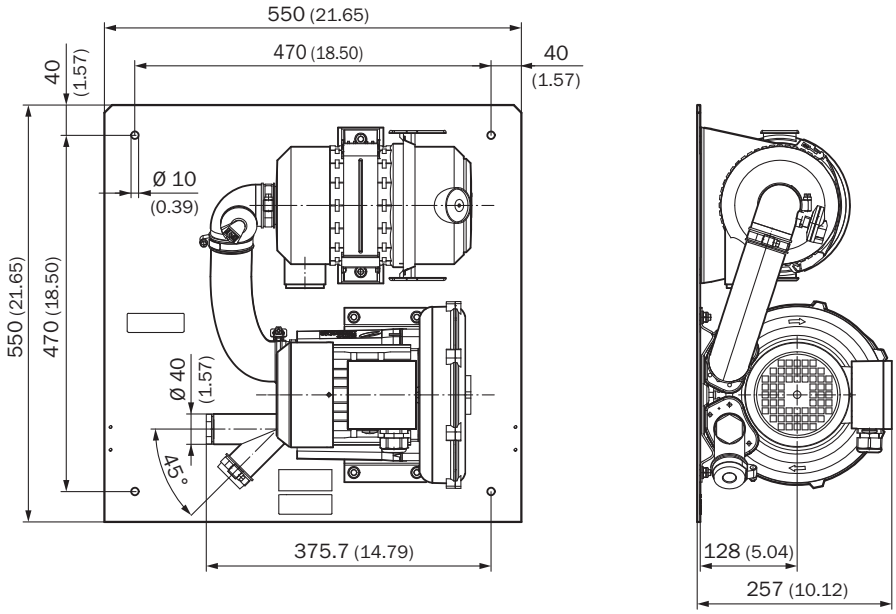

SICK 概览

SICK 是工业用智能传感器和传感技术解决方案的主要制造商之一。独特的产品和服务范围为安全有效地控制流程创造良好的基础，防止发生人身事故并且避免环境污染。

我们在诸多领域拥有丰富的经验，熟知其流程和要求。这样我们就可以用智能传感器为客户提供其所需。在欧洲、亚洲和北美洲的应用中心，我们会根据客户的需求测试并优化系统解决方案。SICK 是值得您信赖的供应商和研发合作伙伴。

周密的服务更加完善我们的订单：SICK 全方位服务在机器整个寿命周期中提供帮助并保证安全性和生产率。

这对我们来说就是“传感智能”。

与您全球通行：

联系人以及其它分公司所在地 ➔ www.sick.com