Produktdatablad

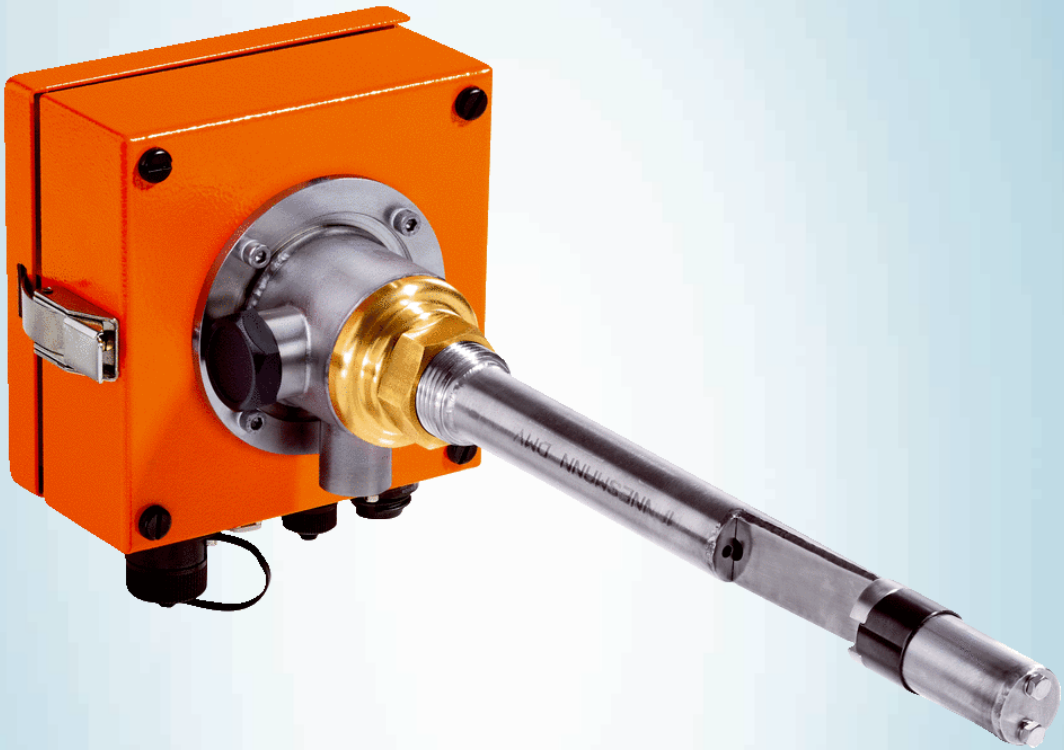

DHSP30-T2VBGNNLMNNXXS

DUSTHUNTER SP30

STOFTMÄTARE

SICK
Sensor Intelligence.



Beställningsinformation

Typ	Artikel nr
DHSP30-T2VBGNNLMNNXXS	1077739

Våra regionala försäljare hjälper dig gärna vid valet av lämplig enhetskonfiguration.

Ytterligare enhetsutföranden och tillbehör ➜ www.sick.com/DUSTHUNTER_SP30

Tekniska data i detalj

Tekniska data

Mätstorheter	Ljusspridningsintensitet, dammkoncentration (efter gravimetrisk jämförelsemätning)
Mätprinciper	Ljusspridning framåt
Spektralområde	640 nm ... 660 nm Laser, skyddsklass 2, effekt < 1 mW
Mätområden	
Ljusspridningsintensitet	0 ... 7,5 SI / 0 ... 3.000 SI Mätområdena kan väljas fritt, nio mätområden förinställda (0 ... 7,5/15/45/75/150/225/375/1 000/3 000 SI)
Inställningstid (t_{90})	0,1 s ... 600 s Kan ställas in fritt via programmet SOPAS ET
Precision	± 2 % På mätområdets slutvärde
Processtemperatur	–40 °C ... +220 °C
Processtryck	
Med extern spolluftsenhet:	–50 hPa ... 30 hPa
Med instrumentluft (från kunden):	–50 hPa ... 100 hPa
Processgasfuktighet	Ej kondenserande
Kanaldiameter	≥ 0,15 m
Omgivningstemperatur	–40 °C ... +60 °C
Överensstämmelser	TÜV-typgodkännande
Elsäkerhet	CE
IP-klassning	IP65
Analoga utgångar	1 utgång: 0/4 ... 20 mA, 750 Ω Galvaniskt frånskiljd

Digitala utgångar	3 reläkontakter: 48 V, 1 A För statussignaler
Digitala ingångar	4 ingångar: För externa underhållsbrytare, automatisk funktionskontroll, linjärmätning, omställning av kalibreringskurvor eller filterövervakning
Seriell	✓
Typ av fältbussintegration	RTU RS-485
Funktion	För anslutning av en styrenhet MCU eller som servicegränssnitt
Modbus	✓
Typ av fältbussintegration	RTU RS-485
Utförande	Utan integrerad spolluftsenhet
Dimensioner (B x H x D)	173 mm x 167,5 mm x 437 mm (detaljer, se måttskisserna)
Nom. längd	280 mm
Vikt	≤ 2,7 kg
Montering	1″-gänga
Energiförsörjning	
Spänning	24 V DC
Effektförbrukning	≤ 4 W
Kontrollfunktioner	Automatiskt självtest (linearitet, drift, åldrande) Manuellt linearitetstest med hjälp av referensfilter
Tillval	Styrenhet MCU Extern spolluftsenhet

Klassificeringar

ECLASS 5.0	27150306
ECLASS 5.1.4	27150306
ECLASS 6.0	27150306
ECLASS 6.2	27150306
ECLASS 7.0	27150306
ECLASS 8.0	27150306
ECLASS 8.1	27150306
ECLASS 9.0	27150306
ECLASS 10.0	27150306
ECLASS 11.0	27150306
ECLASS 12.0	27150306
ETIM 5.0	EC001190
ETIM 6.0	EC001190
ETIM 7.0	EC001190
ETIM 8.0	EC001190
UNSPSC 16.0901	41115406

Måttritning (Mått i mm)

Sändar-mottagarenhet DHSP30, 1"-gänga, nominell längd = 280 mm

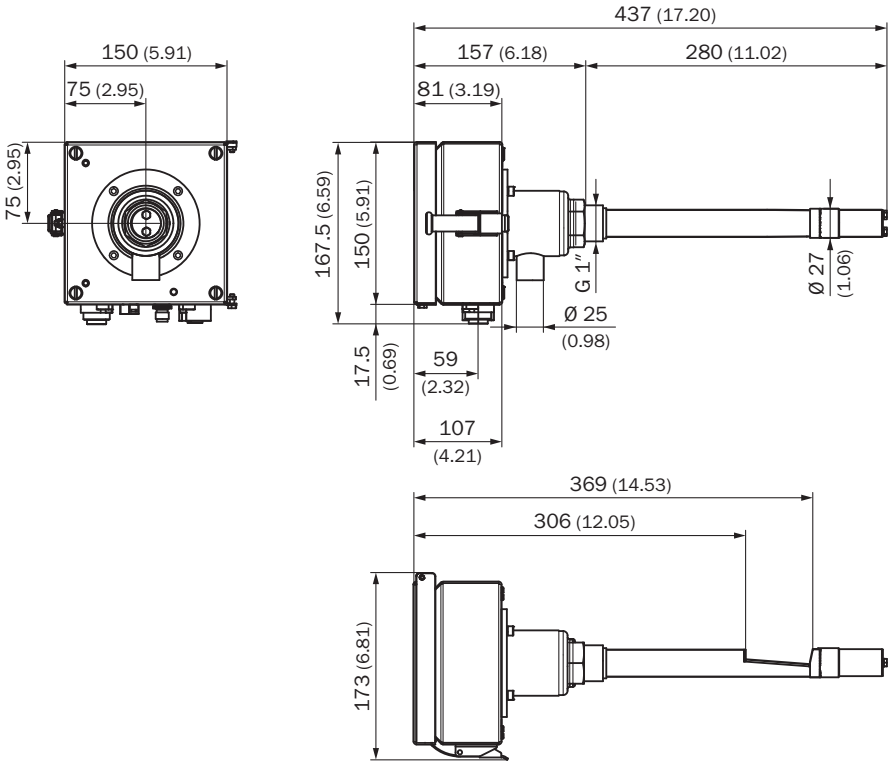

Styrenhet MCU-N; vägghus, kompaktutförande (endast för icke-ex-områden)

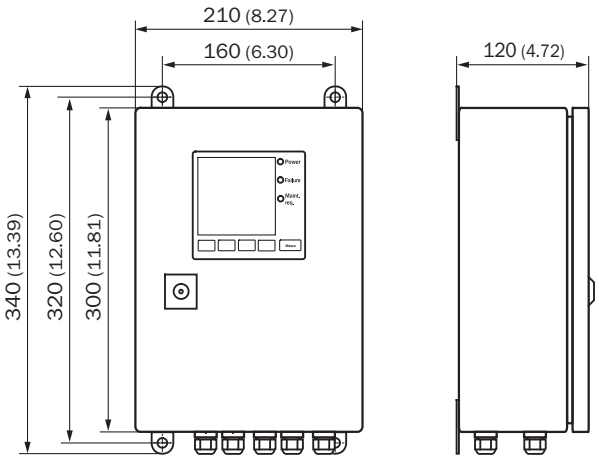

Spolluftsenhet SLV4-2, 2BH1300

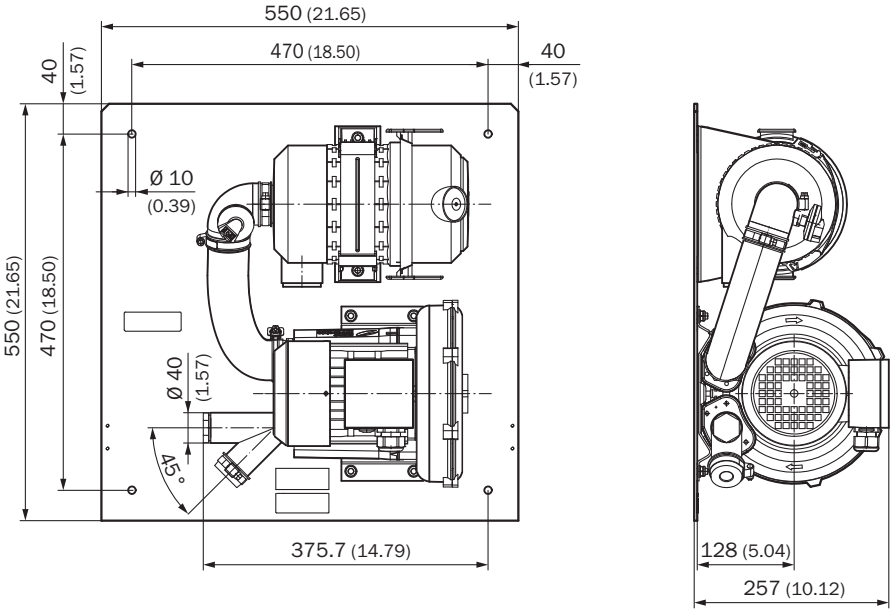

SICK I ÖVERSIKT

SICK är en av de ledande tillverkarna av intelligenta sensorer och sensorlösningar för industriella användningar. Ett unikt program med produkter och tjänster skapar den perfekta basen för säker och effektiv styrning av processer, till skydd för människor mot olyckor och för att undvika att skada miljön.

Vi har omfattande erfarenhet inom många branscher och känner till dina processer och krav. Därmed kan vi leverera intelligenta sensorer, perfekt anpassade till kundens behov. Kundanpassade systemlösningar testas och optimeras vid applikationscentren i Europa, Asien och Nordamerika. Detta gör oss till en pålitlig leverantör och utvecklingspartner.

Omfattande tjänster avrundar vår program: SICK LifeTime Services stöder dig under maskinens kompletta livstid och ger både säkerhet och produktivitet.

Det betyder “Sensor Intelligence.”

GLOBALT NÄRA DIG:

Kontaktpersoner och flera orter ➔ www.sick.com

SICK
Sensor Intelligence.