제품 데이터 시트



DHSP30-T2VBGNNLMNNXXS

DUSTHUNTER SP30

먼지 측정 장치

SICK
Sensor Intelligence.

DHSP30-T2VBGNNLMNNXXS | DUSTHUNTER SP30

먼지 측정 장치



주문 정보

모델	부품 번호
DHSP30-T2VBGNNLMNNXXS	1077739

SICK의 지역 영업 본부가 적합한 장치 설정 선택을 도와 드립니다.

기타 장치 버전 및 액세서리 ➜ www.sick.com/DUSTHUNTER_SP30

CE

자세한 기술 데이터

제원

측정량	산란광 강도, 분진 농도(중량 측정에 의한 교정이 이루어진 후)
측정 원리	산란광 앞으로
스펙트럼 범위	640 nm ... 660 nm 레이저, 보호 등급 2, 전력 < 1mW
측정 범위	
산란광 강도	0 ... 7.5 SI / 0 ... 3,000 SI 측정 범위는 자유롭게 선택 가능, 9개 측정 범위가 사전 설정됨(0 ... 7.5/15/45/75/150/225/375/1,000/3,000SI)
설정 시간 (t_{90})	0.1 s ... 600 s SOPAS ET 소프트웨어로 자유로운 조정 가능
정확도	± 2 % 측정 범위 최종값 내
프로세스 온도	–40 °C ... +220 °C
프로세스 압력	
외부 퍼지 에어 공급장치 포함:	–50 hPa ... 30 hPa
계측용 공기 포함(고객 직접 조달):	–50 hPa ... 100 hPa
공정 가스 습도	불응축
덕트 직경	≥ 0.15 m
주변 온도	–40 °C ... +60 °C
적합성	TÜV 제품 시험
전기 안전	CE
보호 등급	IP65
아날로그 출력부	1 출력: 0/4 ... 20 mA, 750 Ω 전기적 절연

디지털 출력부	3 릴레이 접점: 48 V, 1 A 상태 신호용
디지털 입력부	4 입력부: 외부 정비 스위치용, 자동 기능 점검, 선형성 측정, 교정 곡선 전환 또는 필터 감시
직렬	✓
필드 버스 통합 종류	RTU RS-485
기능	MCU 제어 장치 연결용 또는 서비스 인터페이스
Modbus	✓
필드 버스 통합 종류	RTU RS-485
사양	통합형 퍼지 에어 공급장치 미포함
치수(가로 x 높이 x 세로)	
	173 mm x 167.5 mm x 437 mm (자세한 사항은 도면을 참조하십시오)
공칭 길이	280 mm
무게	
	≤ 2.7 kg
조립	1" 나사산
전원	
전압	24 V DC
소비 전력	≤ 4 W
점검 기능	자동 자가 테스트(선형성, 편차, 노화) 기준 필터로 수동 선형성 테스트
옵션	MCU 제어 장치 외부 퍼지 에어 공급장치

분류

ECLASS 5.0	27150306
ECLASS 5.1.4	27150306
ECLASS 6.0	27150306
ECLASS 6.2	27150306
ECLASS 7.0	27150306
ECLASS 8.0	27150306
ECLASS 8.1	27150306
ECLASS 9.0	27150306
ECLASS 10.0	27150306
ECLASS 11.0	27150306
ECLASS 12.0	27150306
ETIM 5.0	EC001190
ETIM 6.0	EC001190
ETIM 7.0	EC001190
ETIM 8.0	EC001190
UNSPSC 16.0901	41115406

축적 도면 (친수 단위: mm)

송수신 장치 DHSP30, 1" 나사산, 공칭 길이 = 280mm

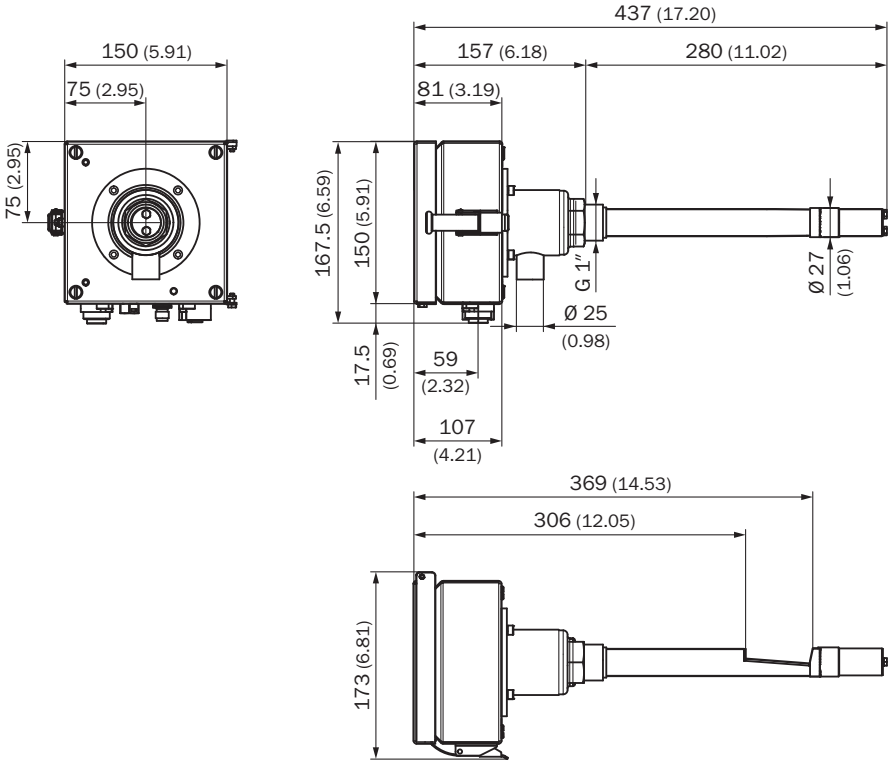

MCU-N 제어 장치, 월 마운트 인클로저, 콤팩트 버전(비방폭 구역에만 해당)

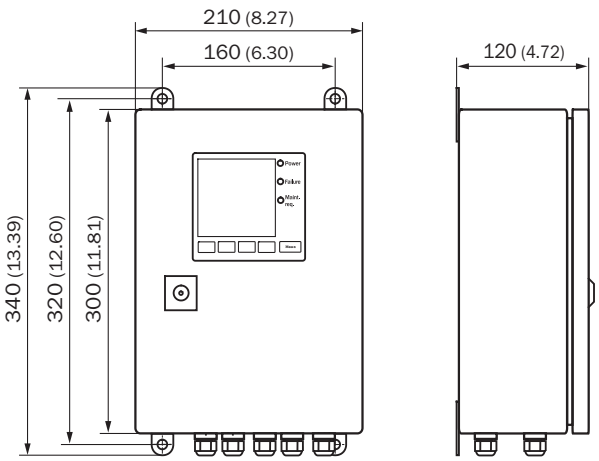

퍼지 에어 공급 장치 SLV4-2, 2BH1300

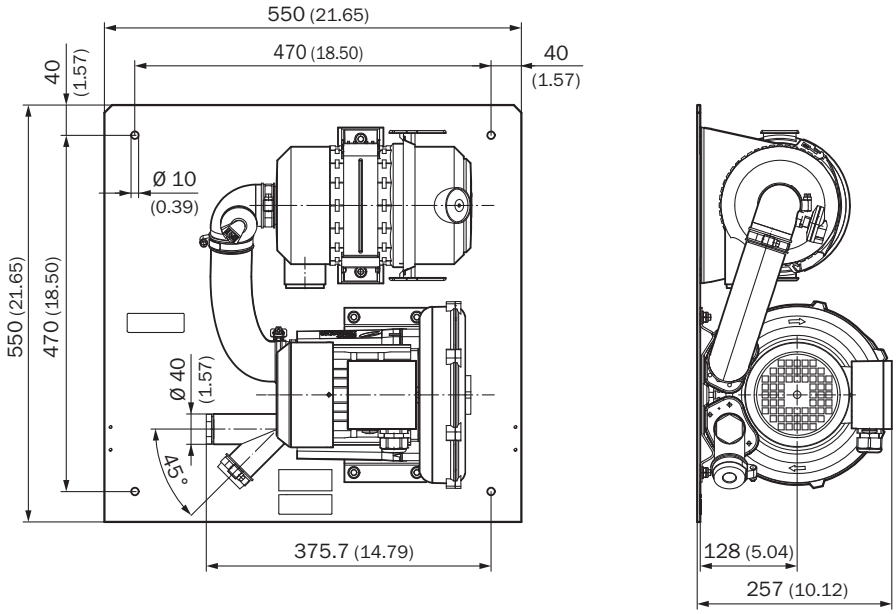

한눈에 보는 SICK

SICK는 산업용 지능형 센서 및 센서 솔루션 분야를 선도하는 제조사입니다. 독보적 제품 및 서비스 스펙트럼을 바탕으로 안전하고 효율적인 프로세스 제어, 인명 사고 예방, 환경 파괴 방지를 위한 완벽한 기초를 마련합니다.

SICK는 다양한 업종에서 쌓은 폭넓은 경험을 보유하고 있으며 업종마다 고유한 프로세스와 요구사항을 잘 알고 있습니다. 그래서 SICK는 정확히 고객의 요구사항에 맞춘 지능형 센서 솔루션을 제공할 수 있습니다. 유럽, 아시아, 북아메리카의 어플리케이션 센터에서는 시스템 솔루션을 고객 맞춤형으로 시험하고 최적화합니다. 이 모든 것이 SICK를 신뢰할 수 있는 공급업체와 개발 파트너로 만듭니다.

SICK의 제품을 완성하는 것은 포괄적인 서비스입니다. SICK LifeTime Services는 기계가 수명을 다할 때까지 전 기간 동안 안전과 생산성을 책임집니다.

이것이 **SICK**에서 말하는 "센서 인텔리전스"입니다.

전 세계 어디서든 고객 곁에 있는 SICK.

담당자 연락처 및 다른 소재지 ➜ www.sick.com

SICK
Sensor Intelligence.