Scheda prodotto

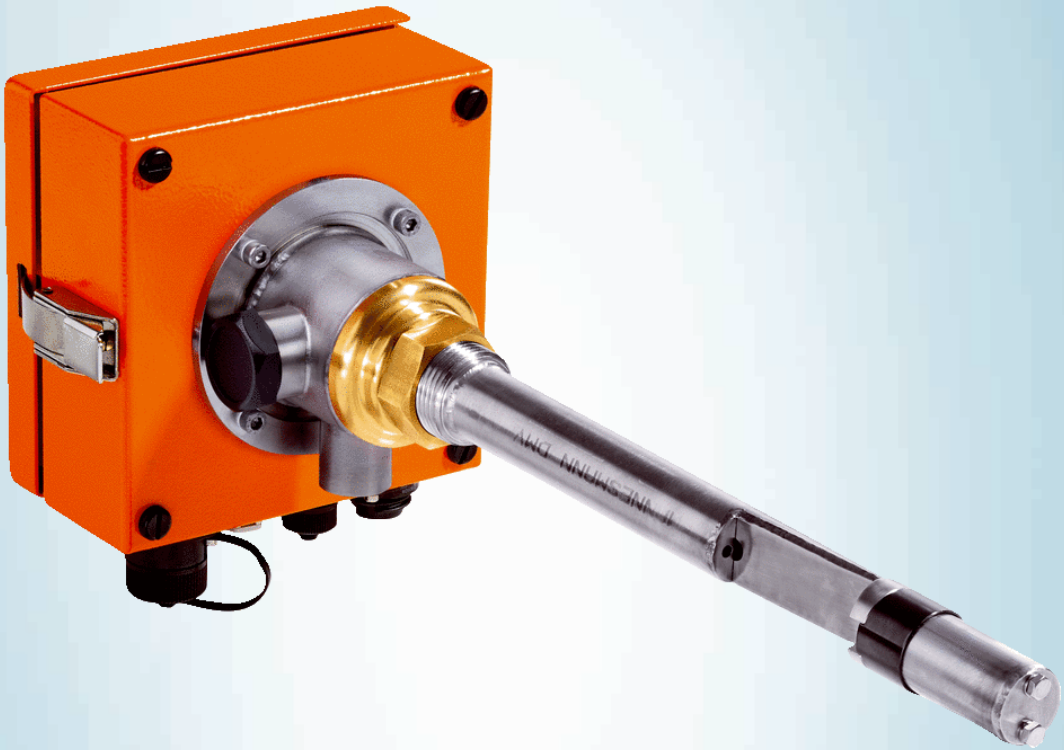

DHSP30-T2VBGNNLMNNXXS

DUSTHUNTER SP30

DISPOSITIVI DI MISURA DELLA POLVERE

SICK
Sensor Intelligence.



Informazioni per l'ordine

Tipo	Cod. art.
DHSP30-T2VBGNNLMNNXXS	1077739

Nella scelta della configurazione più adeguata, sarete supportati dalla nostra organizzazione commerciale regionale.

Ulteriori esecuzioni degli apparecchi e accessori ➜ www.sick.com/DUSTHUNTER_SP30

Dati tecnici in dettaglio

Dati tecnici

Grandezze di misura	Intensità della luce di diffusione, Concentrazione della polvere (secondo misura comparata gravimetrica)
Principi di misura	Diffusione della luce in avanti
Intervallo dello spettro	640 nm ... 660 nm Laser, classe di protezione 2, prestazione < 1 mW
Campi di misura	
Intensità della luce di diffusione	0 ... 7,5 SI / 0 ... 3.000 SI Campi di misura selezionabili liberamente; nove campi di misura preimpostati (0 ... 7,5/15/45/75/150/225/375/1.000/3.000 SI)
Tempo di assestamento (t_{90})	0,1 s ... 600 s Regolabile mediante il software SOPAS ET
Accuratezza	± 2 % Del valore del campo di misura
Temperatura di processo	–40 °C ... +220 °C
Pressione di processo	
Con unità di purificazione aria esterna:	–50 hPa ... 30 hPa
Con aria degli strumenti (del cliente):	–50 hPa ... 100 hPa
Umidità gas di processo	Senza condensa
Diametro condotto	≥ 0,15 m
Temperatura ambiente	–40 °C ... +60 °C
Conformità	Attestato modello costruttivo TÜV
Sicurezza elettrica	CE
Grado di protezione	IP65
Uscite analogiche	1 Uscita: 0/4 ... 20 mA, 750 Ω

	Isolamento galvanico
Uscite digitali	3 Contatti relè: 48 V, 1 A Per segnali di stato
Ingressi digitali	4 Ingressi: Per interruttore di manutenzione esterno, controllo funzioni automatico, misurazione della linearità, commutazione curve di calibratura o monitoraggio filtro
Seriale	✓
Integrazione del bus di campo	RTU RS-485
Funzione	Per il collegamento di un'unità di controllo MCU o come interfaccia di servizio
Modbus	✓
Integrazione del bus di campo	RTU RS-485
Versione	Senza unità di purificazione aria integrata
Dimensioni (L x H x P)	173 mm x 167,5 mm x 437 mm (Per dettagli vedere disegni quotati)
Lunghezza nominale	280 mm
Peso	≤ 2,7 kg
Montaggio	Filetto 1″
Alimentazione	
Tensione	24 V DC
Consumo energetico	≤ 4 W
Funzioni di controllo	Autotest automatico (linearità, drift, invecchiamento) Test linearità manuale tramite filtro di riferimento
Opzioni	Unità di controllo MCU Unità di purificazione aria esterna

Classificazioni

ECLASS 5.0	27150306
ECLASS 5.1.4	27150306
ECLASS 6.0	27150306
ECLASS 6.2	27150306
ECLASS 7.0	27150306
ECLASS 8.0	27150306
ECLASS 8.1	27150306
ECLASS 9.0	27150306
ECLASS 10.0	27150306
ECLASS 11.0	27150306
ECLASS 12.0	27150306
ETIM 5.0	EC001190
ETIM 6.0	EC001190
ETIM 7.0	EC001190
ETIM 8.0	EC001190
UNSPSC 16.0901	41115406

Disegno quotato (Quote in mm)

Unità di ricevimento ed emissione DHSP30, filetto 1″, lunghezza nominale = 280 mm

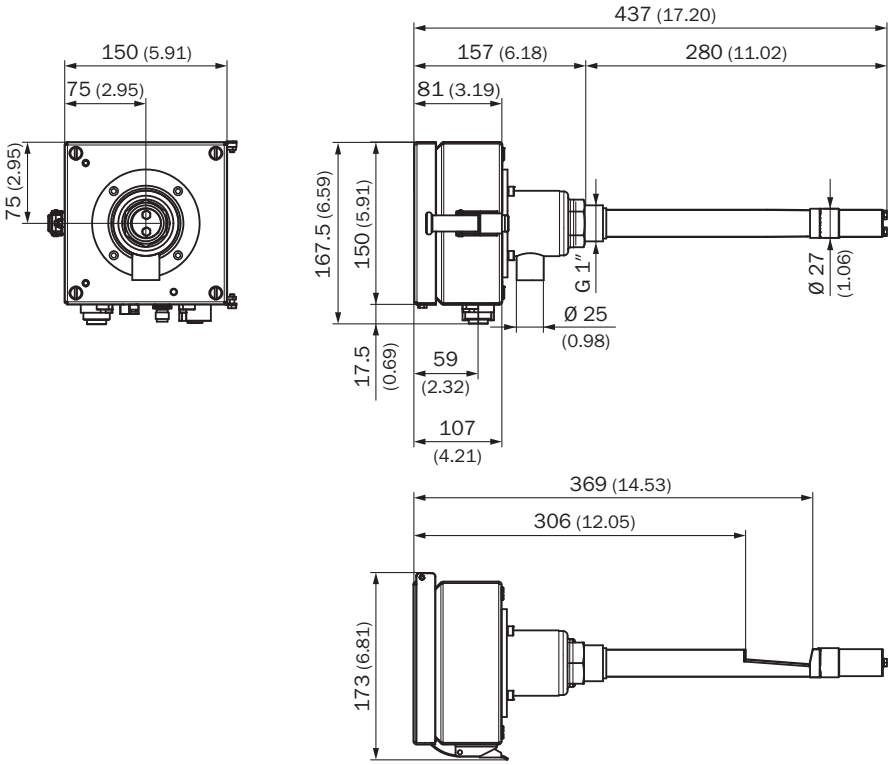

Unità di controllo MCU-N: custodia parete, versione compatta (solo per zone non Ex)

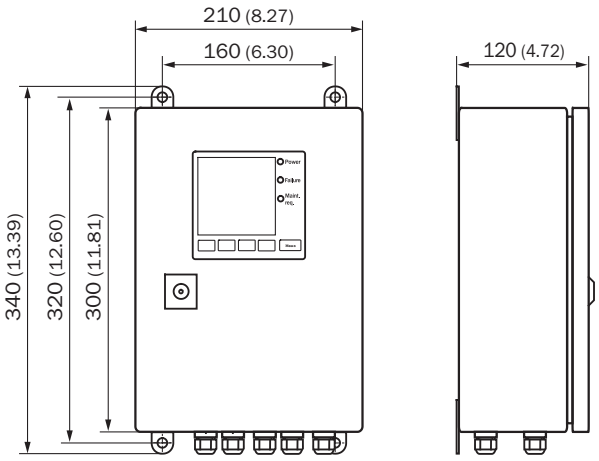

Unità di purificazione aria SLV4-2, 2BH1300

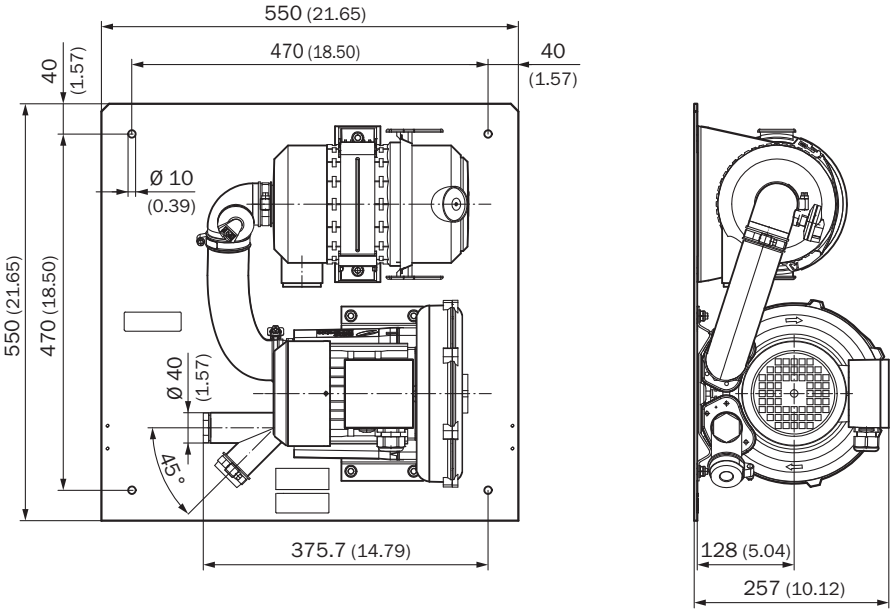

SICK IN BREVE

SICK è una delle principali aziende produttrici di sensori e soluzioni per l'automazione industriale. Una gamma di prodotti e di servizi unica costituisce la base perfetta per il controllo affidabile ed efficiente dei processi per proteggere le persone da incidenti e per la prevenzione dei danni ambientali.

Abbiamo una vasta esperienza in svariati settori e ne conosciamo i processi e i requisiti. In questo modo con sensori intelligenti siamo in grado di fornire ai nostri clienti esattamente ciò di cui hanno bisogno. Nei centri applicativi in Europa, Asia e Nord America le soluzioni di sistema sono testate su misura e ottimizzate. Tutto questo ci rende dei fornitori e partner di sviluppo affidabili.

A completamento della nostra offerta, proponiamo servizi globali: i SICK LifeTime Services garantiscono la sicurezza e la produttività durante l'intero ciclo di vita della macchina.

Questo per noi è “Sensor Intelligence”.

VICINO A VOI NEL MONDO:

Referenti e altre sedi → www.sick.com

SICK
Sensor Intelligence.