Fiche technique

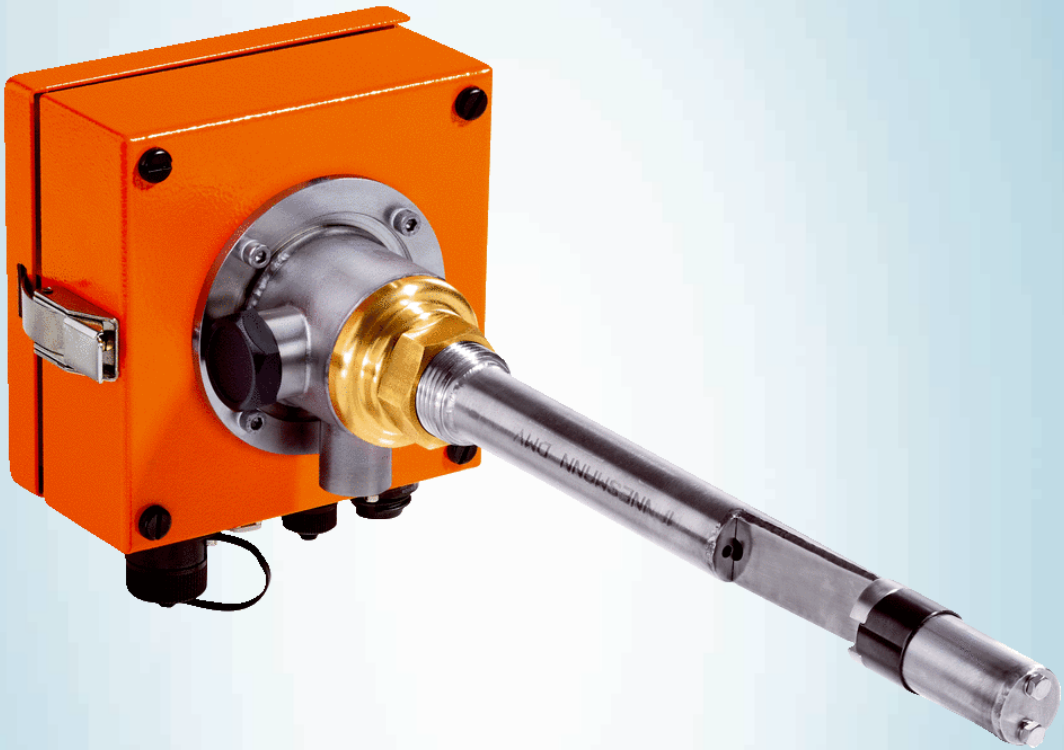

DHSP30-T2VBGNNLMNNXXS

DUSTHUNTER SP30

APPAREILS DE MESURE DE POUSSIÈRE

SICK
Sensor Intelligence.



Informations de commande

Type	Référence
DHSP30-T2VBGNNLMNNXXS	1077739

Notre réseau de vente régional vous assiste afin de sélectionner les appareils les mieux appropriés.

Autres modèles d'appareil et accessoires ➜ www.sick.com/DUSTHUNTER_SP30

Caractéristiques techniques détaillées

Caractéristiques techniques

Grandeurs de mesure	Intensité de la lumière diffusée, concentration en poussière (après mesure comparative gravimétrique)
Principes de mesure	Lumière diffusée vers l'avant
Plage spectrale	640 nm ... 660 nm Laser, classe de protection 2, puissance < 1 mW
Plages de mesure	
Intensité de la lumière diffusée	0 ... 7,5 SI / 0 ... 3.000 SI Plages de mesure à sélectionner librement ; neuf plages de mesure prédéfinies (0 ... 7,5/15/45/75/150/225/375/1.000/3.000 SI)
Temps de réglage (t_{90})	0,1 s ... 600 s Réglable via le logiciel SOPAS ET
Précision	± 2 % De la valeur finale de la plage de mesure
Température de process	–40 °C ... +220 °C
Pression du process	
Avec unité d'air de balayage externe:	–50 hPa ... 30 hPa
Avec air d'instrument (du client):	–50 hPa ... 100 hPa
Humidité du gaz de process	Sans condensation
Diamètre de conduite	≥ 0,15 m
Température ambiante	–40 °C ... +60 °C
Conformités	Examen de type TÜV
Sécurité électrique	CE
Indice de protection	IP65
Sorties analogiques	1 sortie: 0/4 ... 20 mA, 750 Ω

	Avec séparation galvanique
Sorties numériques	3 contacts de relais: 48 V, 1 A Pour signaux d'état
Entrées numériques	4 entrées: Pour interrupteur de maintenance externe, contrôle du fonctionnement automatique, mesure de la linéarité, commutation courbes d'étalonnage ou surveillance des filtres
Série	✓
Type d'intégration au bus de terrain	RTU RS-485
Fonction	Pour le raccordement d'une unité de commande MCU ou en tant qu'interface de service
Modbus	✓
Type d'intégration au bus de terrain	RTU RS-485
Modèle	Sans unité d'air de purge intégrée
Dimensions (l x H x P)	173 mm x 167,5 mm x 437 mm (voir les plans cotés pour plus de détails)
Longueur nominale	280 mm
Poids	≤ 2,7 kg
Montage	Filetage 1″
Alimentation en énergie	
Tension	24 V DC
Puissance absorbée	≤ 4 W
Fonctions de contrôle	Autotest automatique (linéarité, décalage, vieillissement) Test de linéarité manuel à l'aide de filtres de référence
Options	Unité de commande MCU Unité d'air de balayage externe

Classifications

ECLASS 5.0	27150306
ECLASS 5.1.4	27150306
ECLASS 6.0	27150306
ECLASS 6.2	27150306
ECLASS 7.0	27150306
ECLASS 8.0	27150306
ECLASS 8.1	27150306
ECLASS 9.0	27150306
ECLASS 10.0	27150306
ECLASS 11.0	27150306
ECLASS 12.0	27150306
ETIM 5.0	EC001190
ETIM 6.0	EC001190
ETIM 7.0	EC001190
ETIM 8.0	EC001190
UNSPSC 16.0901	41115406

Plan coté (Dimensions en mm (inch))

Émetteur-récepteur DHSP30, filetage 1″, longueur nominale = 280 mm

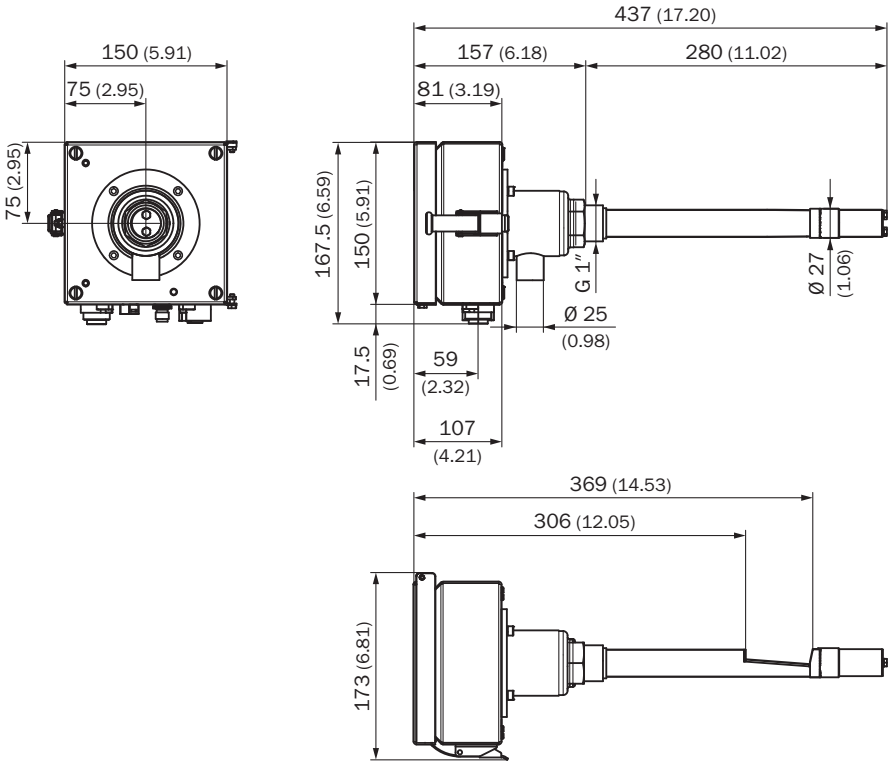

Unité de commande MCU-N; boîtier mural, modèle compact

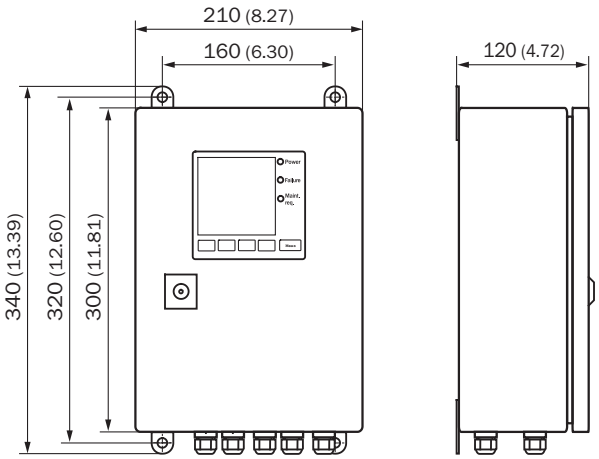

Unité d'air de balayage SLV4-2, 2BH1300

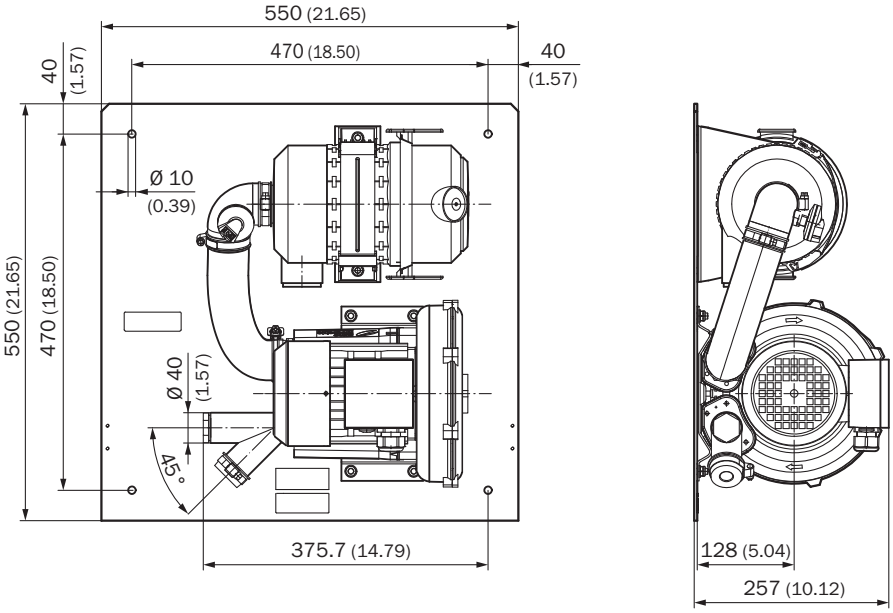

Fiche technique en ligne

SICK EN BREF

SICK est l'un des principaux fabricants de capteurs et de solutions de détection intelligents pour les applications industrielles. Notre gamme unique de produits et de services vous fournit tous les outils dont vous avez besoin pour la gestion sûre et efficace de vos processus, la protection des personnes contre les accidents et la prévention des dommages environnementaux.

Nous possédons une vaste expérience dans de nombreux secteurs et connaissons vos processus et vos exigences. Nous sommes en mesure de vous proposer les capteurs intelligents qui répondent parfaitement à vos besoins. Nos solutions systèmes sont testées et améliorées dans des centres d'application situés en Europe, en Asie et en Amérique du Nord afin de satisfaire pleinement nos clients. Cette rigueur a fait de notre entreprise un fournisseur et partenaire de développement fiable.

Nous proposons également une gamme complète de services : les SICK LifeTime Services vous accompagnent tout au long du cycle de vie de vos machines et vous garantissent sécurité et productivité.

C'est ainsi que nous concevons la détection intelligente.

DANS LE MONDE ENTIER, PRÈS DE CHEZ VOUS :

Interlocuteurs et autres sites sur → www.sick.com

SICK
Sensor Intelligence.