SICK.COM



技術資料

YM2X18-050EG1MRJA8

工業Ethernet電纜線與現場匯流排電纜線
插頭與電纜線

SICK Sensor Intelligence



插頭與電纜線

YM2X18-050EG1MRJA8

訂購資訊

型號	貨號
YM2X18-050EG1MRJA8	2106259

更多裝置規格與配件請參閱: www.sick.com/工業Ethernet電纜線與現場匯流排電纜線

詳細技術資料

技術資料

A接頭種類	公接頭, M12, 8-Pin, 直式, X型編碼
B接頭種類	公接頭, RJ45, 8-Pin, 直式
插頭鎖止件	螺旋式接頭 (M12)，卡扣聯鎖裝置 (RJ45)
插頭材質	TPU
插頭顏色	黑色
滾花螺母材質	鋅壓鑄，鍍鎳
鎖緊扭力	0.6 Nm
扳手尺寸	13
電纜線	5 m, 8蕊, PUR，無鹵素
護套材質	PUR，無鹵素
護套顏色	綠色
電纜線直徑	6.4 mm
導體截面積	0,14 mm²
屏蔽	已屏蔽
彎曲半徑	
彈性使用	> 10 x 電纜線直徑
固定敷設	> 8 x 電纜線直徑
額定電壓，管路	125 V AC
檢測電壓，管路	1,000 V AC
額定電壓	48 V AC 60 V DC
額定電壓	1 kV
電流負載能力	0.5 A
信號種類	Ethernet, 千兆乙太網
傳輸屬性	CAT6A
數據傳輸率	≤ 10 Gbit/s
應用範圍	機油/潤滑劑區域
UL文件號	E513908

IP等級	IP65/ IP67 (M12), IP20 (RJ45)
工作溫度	
固定敷設	–40 °C ... +80 °C
接頭	–25 °C ... +85 °C
污染度	3
絕緣電阻	> 100 mΩ
過電壓類別	III
接觸電阻	< 30 mΩ
耐熱性，管路	耐燃，符合UL 1581 Section 1090，Section 1100 (FT2)，Section 1080 (VW-1) / IEC 60332-1-2

證書

EU declaration of conformity	✓
UK declaration of conformity	✓
China RoHS	✓
China Compulsory Product Certification (CCC) exempt	✓
cULus certificate	✓

尺寸圖

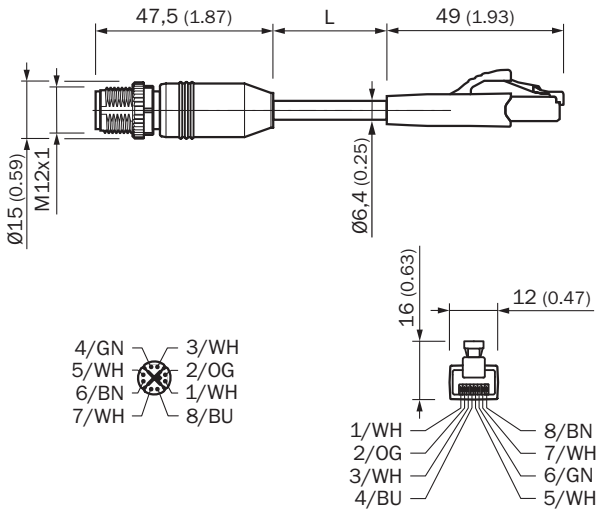

尺寸 (mm)

關於合適配件、應用範例及下載內容（如CAD尺寸模型、操作說明、軟體等）的其他資訊請參閱:
www.sick.com/2106259

SICK AG
WALDKIRCH
GERMANY
SICK.COM

SICK企業情況總纜

SICK是世界領先的專業為工業自動化提供智慧型感測器解決方案與一體化解決方案的技術企業。我們的技術為全球樹立了標準，令您在物流與生產領域的工業流程更高效、更安全、更具永續性。

SICK將感測器智慧與對行業的深刻理解及獲得認證的顧問服務有機結合。我們提供了打造可擴充的客製化自動化解決方案的理想基礎，並為整條價值創造鏈帶來附加價值。我們與客戶建立了密切的合作夥伴關係，這不止是一項承諾：我們還將攜手改進生產效率，提高品質，保護人員健康與安全，並保障未來的永續發展。這一切都建立在相互理解、相互信任的基礎上。

自1946年創辦開始，SICK始終懷有對技術的熱愛，發揚先驅精神，積極研發一系列創新技術。SICK在全球大約40個國家與地區構建起了網路，以此開展跨國經營，並始終伴您左右。企業總部位於德國弗萊堡附近的瓦爾德基爾希。我們將對本地及全球化要求的認識轉化為客製化解決方案，令客戶大為受益。

SICK
Sensor Intelligence