SICK.COM



データシート

YM2X18-050EG1MRJA8

産業用イーサネットケーブルとフィールドバスケーブル
プラグコネクタとケーブル

SICK Sensor Intelligence



プラグコネクタとケーブル

YM2X18-050EG1MRJA8

注文情報

タイプ	製品番号
YM2X18-050EG1MRJA8	2106259

その他の機器仕様およびアクセサリは以下をご覧ください: www.sick.com/産業用イーサネットケーブルとフィールドバスケーブル

技術仕様詳細

技術仕様

接続タイプ ヘッドA	オスコネクタ, M12, 8ピン, ストレート, Xコード
接続タイプ ヘッドB	オスコネクタ, RJ45, 8ピン, ストレート
プラグコネクタのロック	ねじ込み式接続部 (M12)、固定ロック (RJ45)
材質、プラグコネクタ	TPU
色、プラグコネクタ	黒
材質、きざみ付きナット	亜鉛ダイカスト、ニッケルめっき
締付トルク	0.6 Nm
ねじ径	13
ケーブル	5 m, 8芯, PUR、ハロゲンフリー
材質、シース	PUR、ハロゲンフリー
色、シース	緑
ケーブル直径	6.4 mm
導体断面	0,14 mm²
遮蔽	シールド
曲げ半径	
可動状態	> 10 x ケーブル直径
固定配線	> 8 x ケーブル直径
公称電圧、未加工ケーブル	125 V AC
テスト電圧、未加工ケーブル	1,000 V AC
定格電圧	48 V AC 60 V DC
定格サージ電圧	1 kV
電流容量	0.5 A
信号タイプ	Ethernet, Gigabit Ethernet
伝送特性	CAT6A
データ伝送速度	≤ 10 Gbit/s
応用分野	油/潤滑剤領域
UL-File-No.	E513908

保護等級	IP65/ IP67 (M12), IP20 (RJ45)
動作温度	
固定配線	–40 °C ... +80 °C
ヘッド	–25 °C ... +85 °C
汚染度	3
絶縁抵抗	> 100 mΩ
過電圧カテゴリ	III
接触抵抗	< 30 mΩ
耐熱性、未加工ケーブル	UL 1581 Section 1090、Section 1100 (FT2)、Section 1080 (VW-1) / IEC 60332-1-2準拠の難燃性

証明書

EU declaration of conformity	✓
UK declaration of conformity	✓
China RoHS	✓
China Compulsory Product Certification (CCC) exempt	✓
cULus certificate	✓

寸法図面

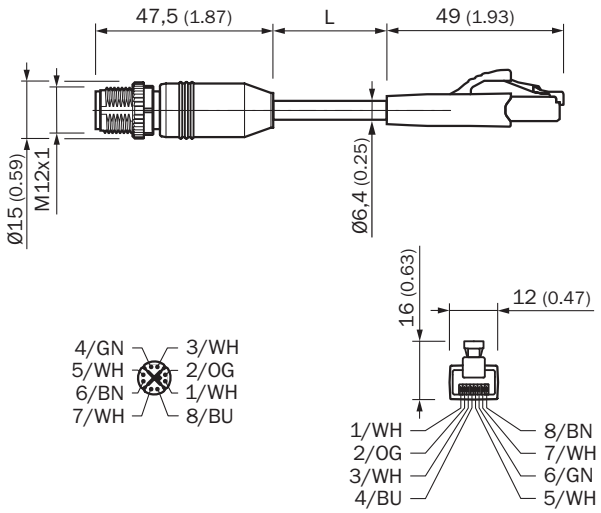

寸法 [mm]

追加情報、適切なアクセサリ、アプリケーション事例、CAD寸法モデル、取扱説明書、ソフトウェアなどのダウンロードについては、以下をご覧ください www.sick.com/2106259

SICK AG
WALDKIRCH
GERMANY
SICK.COM

SICKの概要

SICKは、インテリジェントなセンサソリューションおよび産業用オートメーション向けの統合ソリューションを提供する、世界をリードするテクノロジー企業です。当社の技術はグローバルな標準を規定し、物流から生産にいたるまで、お客様の産業プロセスをより効率的、安全、かつ持続可能なものにします。

SICKは、センサ技術、業界の専門知識、そして認証されたコンサルティングサービスを組み合わせて提供しています。拡張性とカスタマイズ性に優れた自動化ソリューションを実現するための理想的な基盤を提供し、バリューチェーン全体にわたって付加価値を創出します。お客様との緊密なパートナーシップは、単なる約束にとどまりません。私たちは共に生産性を向上させ、品質を高め、健康と安全を守り、持続可能な未来を築いていきます。これらすべてが、共感と信頼をもって行動に移されます。

SICKは、1946年以来、情熱とパイオニア精神をもって革新的な技術を開発してきました。約40か国に広がるグローバルネットワークにより、SICKは世界中で事業を展開し、いつでもお客さまの身近にいます。本社は、ドイツのフライブルク近郊のヴァルトキルヒにあります。当社は、地域およびグローバルなニーズを深く理解し、それを基にカスタマイズされたソリューションを提供することで、お客様にメリットをもたらしています。

SICK
Sensor Intelligence