SICK.COM



DATALEHTI

YM2X18-050EG1MRJA8

Ethernet-teollisuusjohdot ja -kenttäväyläjohdot
Pistoliittimet ja johdot

SICK Sensor Intelligence



PISTOLIITTIMET JA JOHDOT

YM2X18-050EG1MRJA8

TILAUSTIEDOT

tyyppi	tuotenumero
YM2X18-050EG1MRJA8	2106259

Muita laitemalleja ja lisävarusteita on osoitteessa www.sick.com/Ethernet-teollisuusjohdot_ja_-kenttäväylä-johdot

YKSITYISKOHTAISET TEKNISET TIEDOT

TEKNISET TIEDOT

Liitäntätyyppi pää A	Urosliitin, M12, 8-napainen, suora, X-koodattu
Liitäntätyyppi pää B	Urosliitin, RJ45, 8-napainen, suora
Pistoliitinten lukitus	Ruuvattava liitäntä (M12), kiinni loksahtava lukitus (RJ45)
Materiaali, pistoliittimet	TPU
Väri, pistoliittimet	Musta
Materiaali, pyälletyt mutterit	Sinkkipainevalu, nikkelöity
Kiristysmomentti	0,6 Nm
Avainkoko	13
Johto	5 m, 8-johtiminen, PUR, halogeeniton
Materiaali, vaippa	PUR, halogeeniton
Väri, vaippa	Vihreä
Johdon halkaisija	6,4 mm
Johtimen poikkipinta-ala	0,14 mm²
Suojaus	Suojattu
Taivutussäde	
Liikkuvassa sovelluksessa	> 10 x johdon halkaisija
Kiinteästi asennettuna	> 8 x johdon halkaisija
Nimellisjännite, putkisto	125 V AC
Koetusjännite, putkisto	1.000 V AC
Mitoitusjännite	48 V AC 60 V DC
Mitoitusiskujännite	1 kV
Virrankesto	0,5 A
Signaalin tyyppi	Ethernet, Gigabitin Ethernet
Välitysominaisuudet	CAT6A
Tiedonsiirtonopeus	≤ 10 Gbit/s
Käyttöalue	Öljy-/voiteluainealue
UL-numero	E513908

Kotelointiluokka	IP65/ IP67 (M12), IP20 (RJ45)
Käyttölämpötila	
Kiinteästi asennettuna	–40 °C ... +80 °C
Pää	–25 °C ... +85 °C
Likaisuusaste	3
Eristysvastus	> 100 mΩ
Ylijänniteluokka	III
Ylikulkuvastus	< 30 mΩ
Lämpökestävyys, putkisto	Liekinkestävä standardin UL 1581 osion 1090, osion 1100 (FT2), osion 1080 (VW1) / standardin IEC 60332-1-2 mukaan

SERTIFIKAATIT

EU declaration of conformity	✓
UK declaration of conformity	✓
China RoHS	✓
China Compulsory Product Certification (CCC) exempt	✓
cULus certificate	✓

MITTAPIIRROS

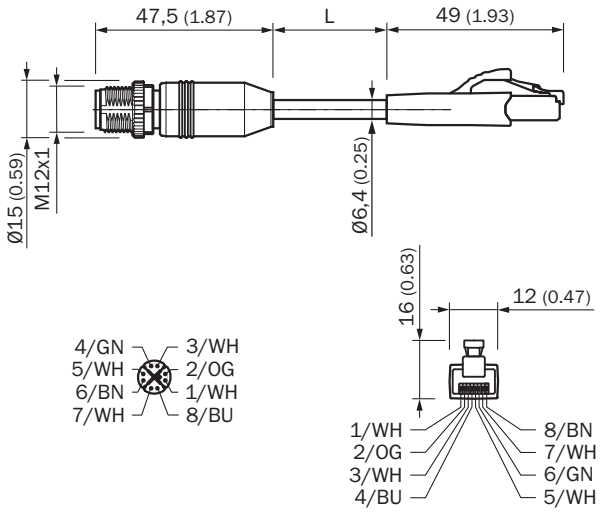

Mitat millimetreinä (mm)

Lisätietoja sekä sopivia lisävarusteita, sovellusesimerkkejä ja latauksia, kuten CAD-mitoitusmalleja, käyttöohjeita ja ohjelmistoja, on osoitteessa www.sick.com/2106259

SICK AG
WALDKIRCH
GERMANY
SICK.COM

SICK YHDELLÄ SILMÄYKSELLÄ

SICK on maailmanlaajuinen, johtava teknologiayritys, joka kehittää älykkäitä anturiratkaisuja ja muita integroituja ratkaisuja teolliseen automatisointiin. Teknologiamme asettavat uudet globaalit standardit ja tekevät asiakkaiden teollisista prosesseista tehokkaampia, turvallisempia ja kestävämpiä – sekä logistiikassa että tuotannossa.

SICK käyttää älykkäissä anturiratkaisuissaan alan osaamistaan ja tarjoaa lisäksi sertifioituja konsultointipalveluita. Tarjoamme täydellisen perustan skaalattaville ja räätälöidyille automatisointiratkaisuille ja luomme näin lisäarvoa koko arvoketjussa. Tiivis kumppanuutemme asiakkaidemme kanssa ei ole pelkästään lupaus: yhdessä pystymme parantamaan tuottavuutta ja laatua, suojelemaan terveyttä, varmistamaan turvallisuuden sekä turvaamaan kestävän tulevaisuuden. Empaattisuus ja luottamus ovat läsnä kaikessa, mitä teemme.

SICK on ollut tehtäväänsä omistautunut uranuurtaja jo vuodesta 1946 asti kehittäen innovatiivisia tekniikoita. SICKin globaali verkko kattaa yli 40 maata, ja siksi voimme tarjota palveluita aina lähelläsi. Yhtiön päätoimipaikka on Waldkirchissä, Saksassa, lähellä Freiburgia. Asiakkaamme hyötyvät paikallisten ja globaalien vaatimusten ymmärryksestämme, joka on räätälöityjen ratkaisujemme kulmakivi.

SICK

Sensor Intelligence