SICK.COM



HOJA DE DATOS

# YM2X18-050EG1MRJA8

Cables Industrial-Ethernet y de bus de campo
Conectores y cables

SICK Sensor Intelligence



## CONECTORES Y CABLES

# YM2X18-050EG1MRJA8

### INFORMACIÓN SOBRE PEDIDOS

| Tipo | N.º de artículo |
|---|---|
| YM2X18-050EG1MRJA8 | 2106259 |

Para otras versiones del dispositivo y accesorios, véase www.sick.com/Cables_Industrial-Ethernet_y_de_bus_de_campo

## DATOS TÉCNICOS DETALLADOS

### DATOS TÉCNICOS

| | |
|---|---|
| Tipo de conexión cabezal A | Conector macho, M12, 8 polos, recto, Con codificación X |
| Tipo de conexión cabezal B | Conector macho, RJ45, 8 polos, recto |
| Cierre de conector de enchufe | Conexión atornillable (M12), bloqueo con enclavamiento (RJ45) |
| Material del conector | TPU |
| Color, conector de enchufe | Negro |
| Material de la tuerca de bloqueo | Presofusión |
| Par de apriete | 0,6 Nm |
| Entrecaras | 13 |
| Cable | 5 m, de 8 hilos, PUR sin halógenos |
| Material de la envoltura | PUR sin halógenos |
| Color, envoltura | Verde |
| Diámetro del cable | 6,4 mm |
| Sección del conductor | 0,14 mm² |
| Apantallamiento | Apantallado |
| Radio de curvatura | |
| En movimiento | > 10 veces el diámetro del cable |
| Con tendido fijo | > 8 veces el diámetro del cable |
| Tensión nominal, tubería | 125 V AC |
| Tensión de prueba, tubería | 1.000 V AC |
| Tensión asignada | |
| | 48 V AC |
| | 60 V DC |
| Tensión asignada | 1 kV |
| Carga de corriente | 0,5 A |
| Tipo de señal | Ethernet, Gigabit Ethernet |
| Características de transferencia | CAT6A |
| Velocidad de transmisión de datos | ≤ 10 Gbit/s |
| Aplicación | Zonas con lubricantes y aceites |
| N.º de archivo UL | E513908 |

| | |
|---|---|
| Grado de protección | IP65/ IP67 (M12), IP20 (RJ45) |
| Temperatura ambiente durante el servicio<br>Con tendido fijo<br>Cabezal | <br>–40 °C ... +80 °C<br>–25 °C ... +85 °C |
| Grado de suciedad | 3 |
| Resistencia del aislamiento | > 100 mΩ |
| Categoría de sobretensión | III |
| Resistencia de aislamiento específica | < 30 mΩ |
| Resistencia térmica, tubería | Resistente a las llamas según UL 1581 Section 1090, Section 1100 (FT2), Section 1080 (VW-1) / IEC 60332-1-2 |

## CERTIFICADOS

| | |
|---|---|
| EU declaration of conformity | ✓ |
| UK declaration of conformity | ✓ |
| China RoHS | ✓ |
| China Compulsory Product Certification (CCC) exempt | ✓ |
| cULus certificate | ✓ |

## ESQUEMA DE DIMENSIONES

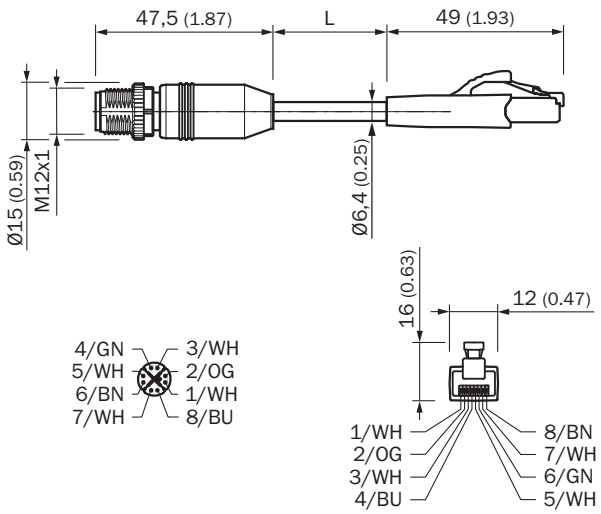


Medidas en mm

Encontrará más información, así como los accesorios adecuados, ejemplos de aplicación y descargas, tales como modelos CAD dimensionales, instrucciones de uso y software, en www.sick.com/2106259

SICK AG
WALDKIRCH
GERMANY
SICK.COM

# SICK EN RESUMEN

SICK es uno de los líderes tecnológicos mundiales en soluciones de sensores inteligentes y soluciones integradas en la automatización industrial. Nuestras tecnologías emplean estándares globales y hacen sus procesos industriales más eficientes y sostenibles, tanto en la logística como en la producción.

SICK combina la inteligencia sensórica con su sólido conocimiento del sector y servicios certificados de asesoramiento. Aportamos la base perfecta para unas soluciones de automatización escalables y personalizadas y ofrecemos valor añadido en toda la cadena de adquisición de valor. La estrecha colaboración que mantenemos con nuestros clientes es algo más que una promesa: unidos aumentamos la productividad, mejoramos la calidad, protegemos la salud y la seguridad y garantizamos un futuro sostenible. Todo ello con empatía y con confianza.

Con pasión y espíritu pionero, SICK lleva desde 1946 desarrollando innovaciones tecnológicas. Gracias a nuestra red mundial presente en unos 40 países SICK mantiene una presencia global que siempre está cerca de usted. La sede principal de la empresa se encuentra en Waldkirch, en las proximidades de Friburgo, Alemania. Gracias a nuestra comprensión de las necesidades tanto locales como globales, nuestros clientes se benefician de unas soluciones hechas a medida.

SICK
Sensor Intelligence