SICK.COM

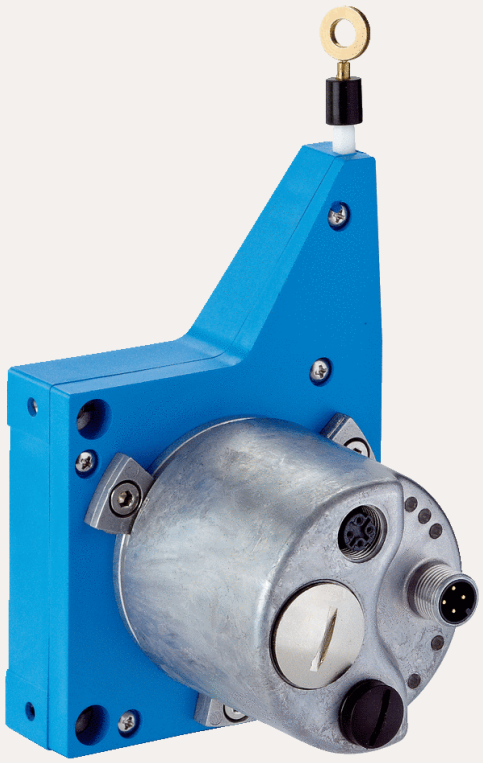

DATABLAD

BCG08-I1BM0399

EcoLine
Dragvajergivare

SICK Sensor Intelligence



DRAGVAJERGIVARE

BCG08-I1BM0399

BESTÄLLNINGSINFORMATION

typ	artikel nr
BCG08-I1BM0399	1061029

Fler enhetsutföranden och tillbehör på www.sick.com/EcoLine

TEKNISKA DATA I DETALJ

SÄKERHETSTEKNISKA PARAMETRAR

$MTTF_D$ (medeltid till farligt funktionsavbrott)	80 år (EN ISO 13849-1) [1]

[1] Denna produkt är en standardprodukt och är ingen säkerhetskomponent enligt definition i maskindirektivet. Beräkning baserad på nominell komponentlast, genomsnittlig omgivningstemperatur 40°C, användningsfrekvens 8760h/a. Alla elektroniska funktionsbortfall betraktas som farliga funktionsbortfall. Ytterligare information finns i dokument nr. 8015532.

PRESTANDA

Mätområde	0 m ... 3 m
Pulsgivare	Absolutgivare
Upplösning (dragvajer + pulsgivare)	0,001 mm [1] [2]
Repeterbarhet	≤ 0,2 mm [3]
Linearitet	≤ ± 2 mm [3]
Hysteres	≤ 0,4 mm [3]

[1] De avbildade värdena är avrundade.

[2] Räkneexempel baserat på BCG08 med PROFINET: 230 mm (vajerutdragslängd per varv - se Mekaniska data): 262 144 (stegtal per varv) = 0,001 mm (upplösning av kombinationen dragvajer + pulsgivare).

[3] Värdet avser dragvajermekanik.

GRÄNSSNITT

Kommunikationsgränssnitt	EtherNet/IP™
Programmerbar/parametrerbar	✓

ELSYSTEM

Anslutningstyp	Kontakt, 1x, M12, 4-polig, rak Honkontakt, 2x, M12, 4-polig, rak
Matningsspänning	10 V DC ... 30 V DC

Effektförbrukning	≤ 3 W (utan last)

MEKANIK

Vikt	0,45 kg
Material, mätvajer	Högflexibel stållina 1.4401 rostfritt stål V4A/PA
Mätvajer diameter	0,55 mm
Vikt (mätvajer)	1,2 g/m
Material, hus vajermekanik	Plast, noryl
Fjäderåtergångskraft	3,3 N ... 4,4 N [1]
Vajerutdragslängd per varv	230 mm
Livslängd vajermekanik	Typ. 1.000.000 Cykler [2] [3]
Faktisk vajerutdragslängd	3,2 m
Vajeracceleration	10 m/s²
Omställningshastighet	6 m/s
Monterad pulsgivare	AFM60 EtherNet/IP, AFM60A-S1IB018x12, 1055331
Monterad mekanik	MRA-G080-103D3, 5322778

[1] Dessa värden mäts vid en omgivningstemperatur på 25 °C. Avvikelser är därför möjliga vid andra temperaturer.

[2] Medelvärden som är beroende av typen av belastning.

[3] Livslängden beror på belastning. Påverkande faktorer: miljövillkor, monteringssituation, tillämpat mätområde, hastighet samt acceleration.

OMGIVNINGSDATA

EMC	Enligt EN 61000-6-2 och EN 61000-6-3 [1]
IP-klassning	IP50, monterad mekanik IP67, Pulsgivare (IEC 60529) [2]
Driftstemperaturområde	–30 °C ... +70 °C

[1] EMC enligt de angivna normerna säkerställs om skärmade kablar används.

[2] För enheter med kontakt: vid monterad motkontakt.

CERTIFIKAT

EU declaration of conformity	✓
UK declaration of conformity	✓
ACMA declaration of conformity	✓
Moroccan declaration of conformity	✓
China RoHS	✓

MÅTTRITNING

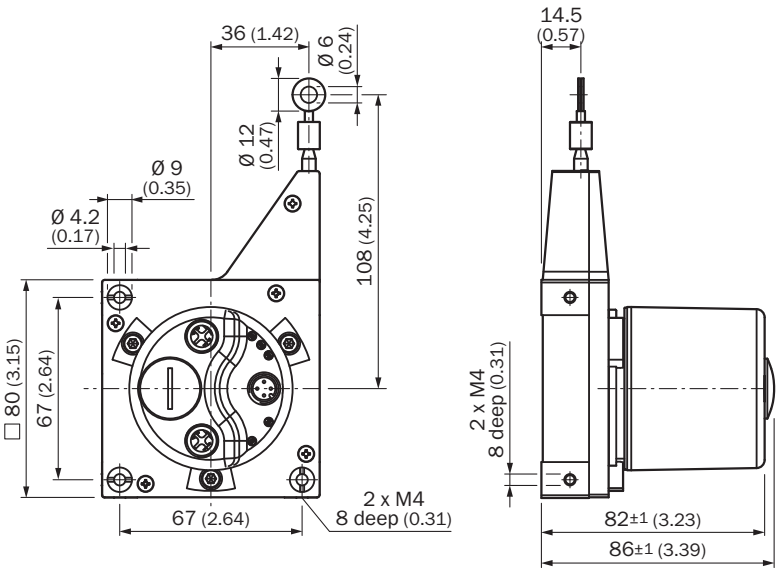

Mått i mm

ANSCHLUSSBELEGUNG HONKONTAKT

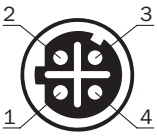

port 1, port 2

PIN	Signal
1	T x D+
2	R x D+
3	T x D-
4	R x D-

ANSCHLUSSBELEGUNG KONTAKT

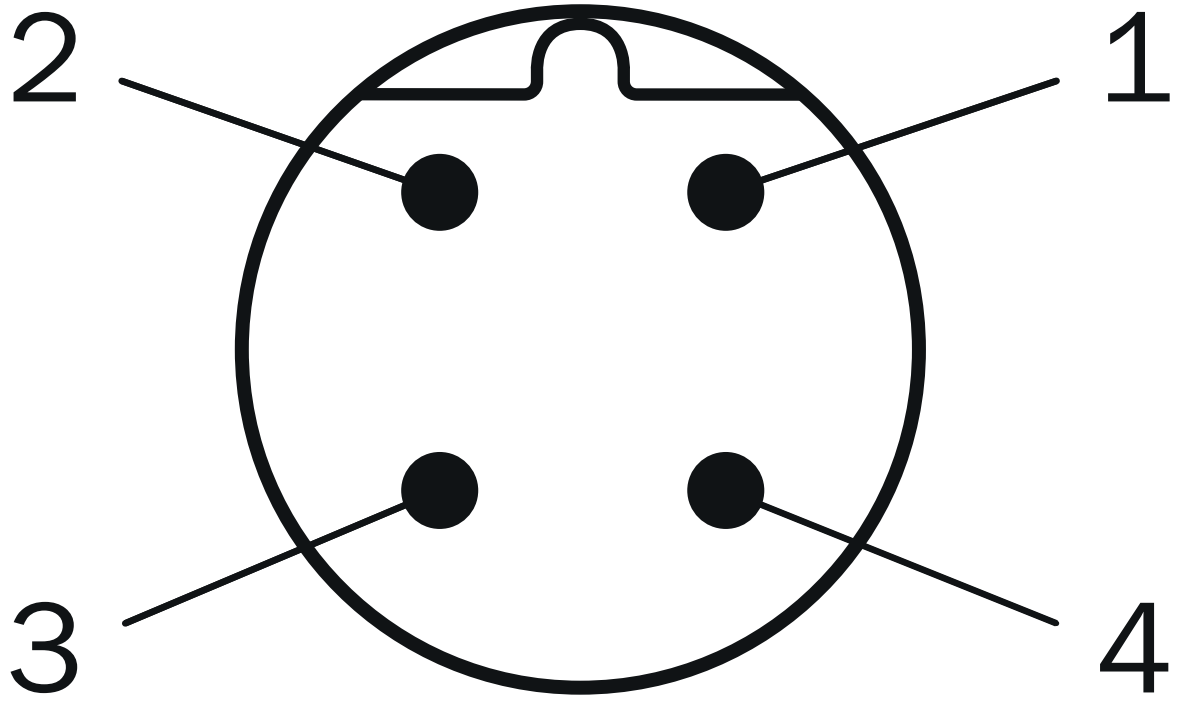

Matningsspänning

PIN	Signal
1	10 V ... 30 V
2	Ej ansluten
3	GND
4	Ej ansluten

ANSLUTNINGSSCHEMA

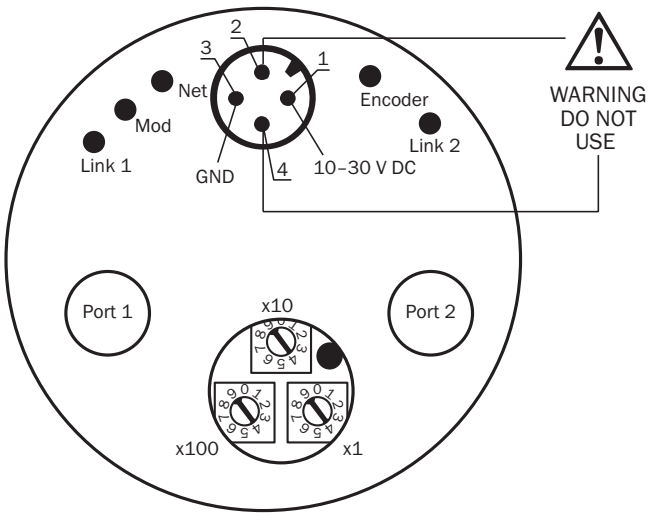

Mer information och lämpliga tillbehör, tillämpningsexempel och nedladdningar som CAD-måttmodeller, bruksanvisningar och programvara, finns på www.sick.com/1061029



SICK AG
WALDKIRCH
GERMANY
SICK.COM

SICK
ÖVERSIKT

SICK är ett världsledande teknikföretag som skapar intelligenta sensorlösningar och integrerade lösningar inom industriell automatisering. Vår teknik sätter nya globala standarder och gör dina industriella processer effektivare, säkrare och hållbarare – både vad gäller logistik och produktion.

SICK kopplar samman sensorintelligens med branschkompetens och certifierade rådgivningstjänster. Vi erbjuder den perfekta grunden för skalbara och skräddarsydda automatiseringslösningar och skapar mervärde längs hela värdekedjan. Vårt nära partnerskap mer våra kunder är mer än bara ett löfte: Tillsammans förbättrar vi produktiviteten, ökar kvaliteten, skyddar hälsan och säkerheten och gör framtiden mer hållbar. Allt detta med empati och förtroende.

Sedan 1946 utvecklar SICK innovativ teknik med glöd och en pionjäranda. Tack vare ett globalt nätverk i ca 40 länder är SICK närvarande över hela världen och finns alltid i din närhet. Företagets huvudsäte är i Waldkirch i närheten av Freiburg i Tyskland. Våra kunder drar nytta av vår förståelse för både lokala och globala krav som vi omsätter i skräddarsydda lösningar.

SICK
Sensor Intelligence