Datablad

WL12-3P2431

W12

FOTOCELLER OCH LJUSBOMMAR

SICK
Sensor Intelligence.

Bilden kan avvika från texten

beställningsinformation

typ	artikel nr
WL12-3P2431	1041436

ingår i leveransen: BEF-KH-W12 (1)

Ytterligare enhetsutföranden och tillbehör ➔ www.sick.com/W12

tekniska data i detalj

Kännetecken

Funktionsprincip	Reflektor fotocell
Funktionsprincip detalj	Utan minimiavstånd reflektor (autokollimation/koaxialoptik)
Kopplingsavstånd max.	0 m ... 7 m [1]
Räckvidd	0 m ... 5 m [1]
Polarisationsfilter	Ja
Sändarljusstråle	
Ljussändare	Lysdiod (LED) [2]
Ljustyp	Synligt rött ljus
Ljuspunktsstorlek (avstånd)	Ø 100 mm (3 m)
Lysdiod-egenskaper	
Våglängd	640 nm
Inställning	Potentiometer, 5-varv
Strålningsvinkel	Ca 1,5°
Leveransomfattning	2 x klämhållare BEF-KH-W12, inkl. skruvar

[1] Reflektor PL80A.
[2] Livslängd: 100 000 h vid T_U = +25 °C.

Säkerhetstekniska parametrar

$MTTF_D$	1.543 år
DC_{avg}	0 %

Elsystem

Matningsspänning U_B	10 V DC ... 30 V DC [1]
Restvåg	< 5 V_{ss} [2]
Strömförbrukning	30 mA [3]
Skyddsklass	III
Digital utgång	
Typ	PNP
Kopplingstyp	Ljus-/mörker-omkoppling
Signalspänning PNP HIGH/LOW	> Uv - 2,5 V / ca. 0 V
Utgångsström $I_{max.}$	≤ 100 mA
Responstid	≤ 330 µs [4]
Kopplingsfrekvens	1.500 Hz [5]
Kopplingsfunktion	Antivalent
Skyddskopplingar	A [6] C [7] D [8]

[1] Gränsvärde vid drift i kortslutningsskyddat nät max. 8 A.
[2] Får inte över- eller underskrida U_V-toleranser.
[3] Utan last.
[4] Signalgångtid vid ohmsk last.
[5] Vid ljus-mörk-förhållandet 1:1.
[6] A = U_V-anslutningar polsäkringsskyddade.
[7] C = Avstörning.
[8] D = överströms- och kortslutningsskyddade utgångar.

Mekanik

Konstruktion	Fyrkantig
Dimensioner (B x H x D)	15,6 mm x 48,5 mm x 42 mm
Anslutning	Kontakt M12, 4-polig
Material	
Hölje	Metall
Frontglas	Plast, PMMA
Vikt	120 g

Omgivningsdata

IP-klassning	IP66 IP67 IP69K
Omgivningstemperatur, drift	–40 °C ... +60 °C
Omgivningstemperatur, lager	–40 °C ... +75 °C
UL-File-Nr.	NRKH.E181493 & NRKH7.E181493

Certifikat

EU declaration of conformity	✓
UK declaration of conformity	✓
ACMA declaration of conformity	✓

Moroccan declaration of conformity	✓
China RoHS	✓
ECOLAB certificate	✓
cULus certificate	✓
Photobiological safety (DIN EN 62471) certificate	✓

Klassificeringar

ECLASS 5.0	27270902
ECLASS 5.1.4	27270902
ECLASS 6.0	27270902
ECLASS 6.2	27270902
ECLASS 7.0	27270902
ECLASS 8.0	27270902
ECLASS 8.1	27270902
ECLASS 9.0	27270902
ECLASS 10.0	27270902
ECLASS 11.0	27270902
ECLASS 12.0	27270902
ETIM 5.0	EC002717
ETIM 6.0	EC002717
ETIM 7.0	EC002717
ETIM 8.0	EC002717
UNSPSC 16.0901	39121528

Måttritning WL12-3, WSE12-3

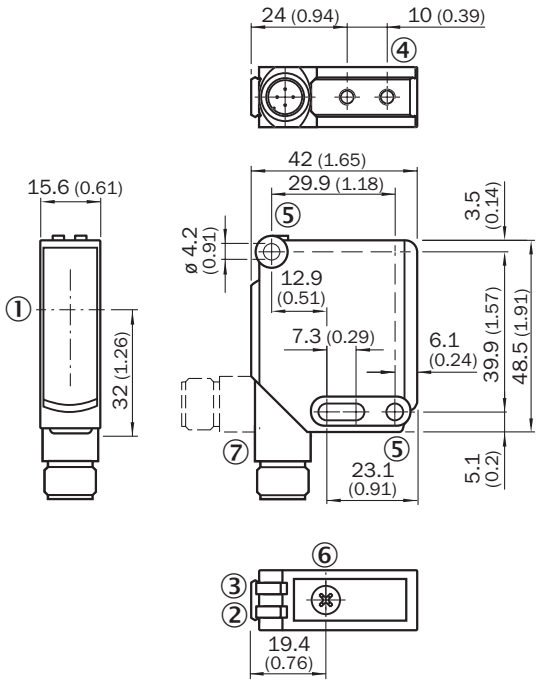

Mått i mm
① optikaxel
② gul LED: status mottaget ljus
③ grön LED: matningsspänning aktiv
④ monteringsgänga M4, 4 mm djup
⑤ monteringshål, Ø 4,2 mm
⑥ känslighetsinställning: Potentiometer
⑦ Anslutning

Inställningsmöjligheter WL12-3, WSE12-3

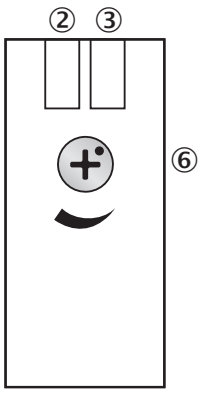

② gul LED: status mottaget ljus
③ grön LED: matningsspänning aktiv
⑥ känslighetsinställning: Potentiometer

Anslutningstyp

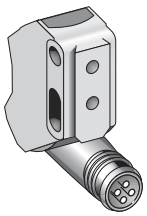

Anslutningsschema Cd-083

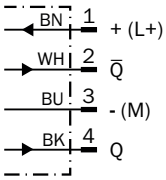

Karakteristik WL12-3

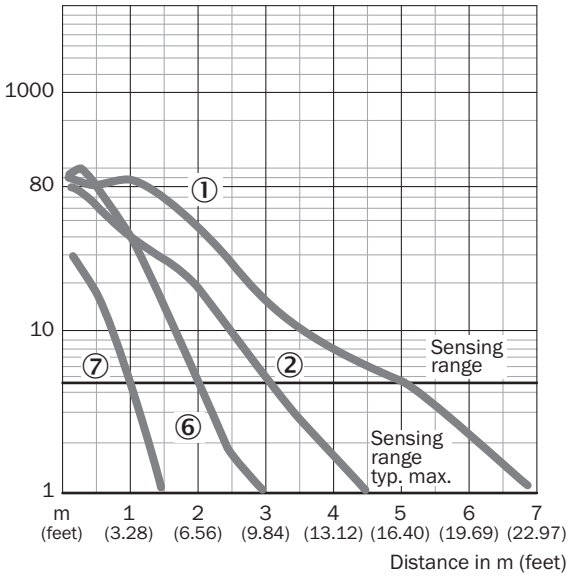

① reflektor PL80A
② Reflektor C110A
⑥ Reflektor PL40A
⑦ reflexfolie

Kopplingsavståndsdiagram WL12-3

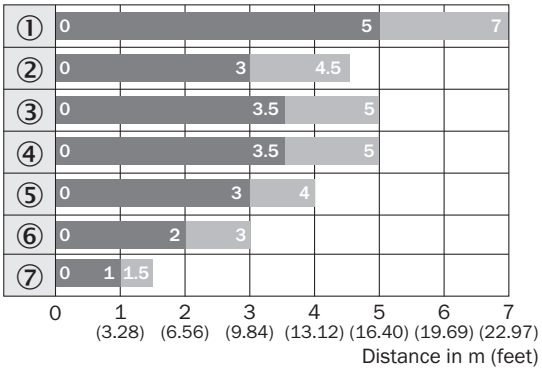

Sensing range Sensing range typ. max.

① reflektor PL80A
② Reflektor C110A
③ reflektor PL50A
④ Reflektor PL40A
⑤ reflektor PL30A
⑥ Reflektor PL40A
⑦ reflekterande folie diamond Grade

rekommenderat tillbehör

Ytterligare enhetsutföranden och tillbehör ➜ www.sick.com/W12

	Kortfattad beskrivning	typ	artikel nr
monteringssystem			
	• **Beskrivning:** Fästvinkel, stor • **Material:** Rostfritt stål • **Uppgifter:** Rostfritt stål • **Leveransomfattning:** Inkl. fästmaterial • **Lämpliga för:** W11-2, W12-3, W16	BEF-WG-W12	2013942
	• **Beskrivning:** Universell fästvinkel för reflektorer • **Mått (B x H x L):** 85 mm x 90 mm x 35 mm • **Material:** Stål • **Uppgifter:** Stål, förzinkat • **Lämpliga för:** C110A, P250, PL20, PL30A, PL40A, PL80A	BEF-WN-REFX	2064574
	• **Beskrivning:** Platta N11N för universell klämhållare • **Material:** Rostfritt stål • **Uppgifter:** Rostfritt stål 1.4571 (platta), rostfritt stål 1.4408 (klämhållare) • **Leveransomfattning:** Universell klämhållare (5322627), fästmaterial • **Kan användas till:** DeltaPac, Glare, WTD20E	BEF-KHS-N11N	2071081
reflektorer och optik			
	• **Beskrivning:** Rektangulär, påskruvbar • **Mått:** 18 mm 60 mm • **Omgivningstemperatur, drift:** –30 °C ... +65 °C	PL20A	1012719

	Kortfattad beskrivning	typ	artikel nr
kontaktanslutningar och kablar			
	• **Beskrivning:** Sensor-/ställdonskabel, oskärmad • **Anslutningstyp A:** Honkontakt, M12, 4-polig, rak, A-kodad • **Anslutningstyp B:** Öppen ledningsände • **Signaltyp:** Sensor-/ställdonskabel • **Kabel:** 5 m, 4 ledare, PVC • **Användningsområde:** Brytrulle zoner, Kemikalieområde	YF2A14-050VB3XLE-AX	2096235
	• **Beskrivning:** Sensor-/ställdonskabel, oskärmad • **Anslutningstyp A:** Honkontakt, M12, 4-polig, rak, A-kodad • **Anslutningstyp B:** Öppen ledningsände • **Signaltyp:** Sensor-/ställdonskabel • **Kabel:** 5 m, 4 ledare, PUR, halogenfri • **Användningsområde:** Drift med kabelpaket, olje-/smörjmedelsområde, robot, drift med kabelpaket	YF2A14-050UB3XLE-AX	2095608
	• **Beskrivning:** Oskärmad • **Anslutningstyp A:** Kontakt, M12, 4-polig, rak, A-kodad • **Anslutningsteknik:** Skruvklämma • **Tillåten ledararea:** ≤ 0,75 mm²	STE-1204-G	6009932

SICK I ÖVERSIKT

SICK är en av de ledande tillverkarna av intelligenta sensorer och sensorlösningar för industriella användningar. Ett unikt program med produkter och tjänster skapar den perfekta basen för säker och effektiv styrning av processer, till skydd för människor mot olyckor och för att undvika att skada miljön.

Vi har omfattande erfarenhet inom många branscher och känner till dina processer och krav. Därmed kan vi leverera intelligenta sensorer, perfekt anpassade till kundens behov. Kundanpassade systemlösningar testas och optimeras vid applikationscentren i Europa, Asien och Nordamerika. Detta gör oss till en pålitlig leverantör och utvecklingspartner.

Omfattande tjänster avrundar vår program: SICK LifeTime Services stöder dig under maskinens kompletta livstid och ger både säkerhet och produktivitet.

Det betyder "Sensor Intelligence."

GLOBALT NÄRA DIG:

Kontaktpersoner och flera orter → www.sick.com

SICK
Sensor Intelligence.