Datasheet

M40S-64A503AA0

M4000 Advanced Curtain

VEILIGHEIDSLICHTGORDIJNEN

Sensor Intelligence.

Afbeelding kan afwijken

Bestelinformatie

Type	Artikelnr.
M40S-64A503AA0	1203268

Meer apparaatuitvoeringen en accessoires → www.sick.com/M4000_Advanced_Curtain

Gedetailleerde technische specificaties

Kenmerken

Systeemonderdeel	Zender
Resolutie	14 mm
Reikwijdte	10 m
Veiligheidsveldhoogte	900 mm
Synchronisatie	Optische synchronisatie

Veiligheidstechnische karakteristieken

Type	Type 4 (IEC 61496-1)
Safety Integrity Level	SIL 3 (IEC 61508)
Categorie	Categorie 4 (EN ISO 13849)
Performance level	PL e (EN ISO 13849)
PFH_D (gemiddelde waarschijnlijkheid van gevaarlijk falen en/of defect per uur)	$28 * 10^{-9}$ (EN ISO 13849)
T_M (gebruiksduur)	20 jaren (EN ISO 13849)
Veilige toestand bij storing	Minimaal één OSSD bevindt zich in de UIT-toestand.

Functies

	Functies	Toestand bij uitlevering
Herstartblokkering	✓	Intern
Relaiscontrole (EDM)	✓	Geactiveerd
Straalcodering	✓	Niet gecodeerd
Configureerbare statusoutput (ADO)	✓	Verontreiniging (OWS)
Zendertest	✓	Gedeactiveerd
Configureerbare reikwijdte	✓	Kleine reikwijdte
Veilige SICK-apparaatcommunicatie via EFI	✓	
Mens-materiaal-onderscheiding (muting)	✓ [1)]	

[1)] De muting-functies zijn alleen in combinatie met de muting-verwerkingsunit UE403 of een geschikte veiligheidscontroller (bijv. Flexi Classic, Flexi Soft) te gebruiken.

Functies - Functies in combinatie met UE403

Synchroniteitsbewaking	✓

Bewaking van totale mutingtijd	✓
Object-gaten-onderdrukking	✓
Bandstop	✓
Muting met override	✓
Uitvoeringsbewaking	✓
Muting-einde door contactloos beveiligings-systeem	✓

Interfaces

Systeemaansluiting	
Aansluittype	Hirschmann-stekker M26, 12-pins
Toegestane kabellengte	≤ 50 m [1]
Toegestane kabeldoorsnede	≥ 0 mm²
Type configuratie	Over software
Configuratieaansluiting	Contactdoos M8, 4-pins
Displayelementen	7-segmentendisplay, LEDs
Statusweergave	LEDs

[1] Afhankelijk van belasting, voeding en kabeldoorsnee. De opgegeven technische gegevens moeten worden aangehouden.

Elektrisch

Beschermingsklasse	III (IEC 61140)
Voedingsspanning U_V	24 V DC (19,2 V ... 28,8 V)
Rimpel	≤ 10 % [1]
Stroomopname	≤ 0,3 A

[1] Binnen de grenzen van U_V.

Mechanica

Behuizingdoorsnede	52 mm x 55,5 mm
Materiaal behuizing	Aluminiumlegering ALMGSI 0,5
Oppervlaktebehandeling	Met poedercoating
Materiaal frontlens	Polycarbonaat met krasvaste deklaag

Omgevingsgegevens

Isolatieklasse	IP65 (EN 60529)
Bedrijfsomgevingstemperatuur	–30 °C ... +55 °C
Opslagtemperatuur	–30 °C ... +70 °C
Luchtvochtigheid	15 % ... 95 %, niet-condenserend
Schokbestendigheid	5 g, 10 Hz ... 55 Hz (EN 60068-2-6)
Schokbestendigheid	10 g, 16 ms (EN 60068-2-27)

Overige gegevens

Golflengte	850 nm

Certificaten

EU declaration of conformity	✓
UK declaration of conformity	✓

ACMA declaration of conformity	✓
Moroccan declaration of conformity	✓
China RoHS	✓
ULus approval	✓
cUL approval	✓
EC-Type-Examination approval	✓
Information according to Art. 3 of Data Act (Regulation EU 2023/2854)	✓

Classificaties

ECLASS 5.0	27272704
ECLASS 5.1.4	27272704
ECLASS 6.0	27272704
ECLASS 6.2	27272704
ECLASS 7.0	27272704
ECLASS 8.0	27272704
ECLASS 8.1	27272704
ECLASS 9.0	27272704
ECLASS 10.0	27272704
ECLASS 11.0	27272704
ECLASS 12.0	27272704
ETIM 5.0	EC002549
ETIM 6.0	EC002549
ETIM 7.0	EC002549
ETIM 8.0	EC002549
UNSPSC 16.0901	46171620

Maattekening

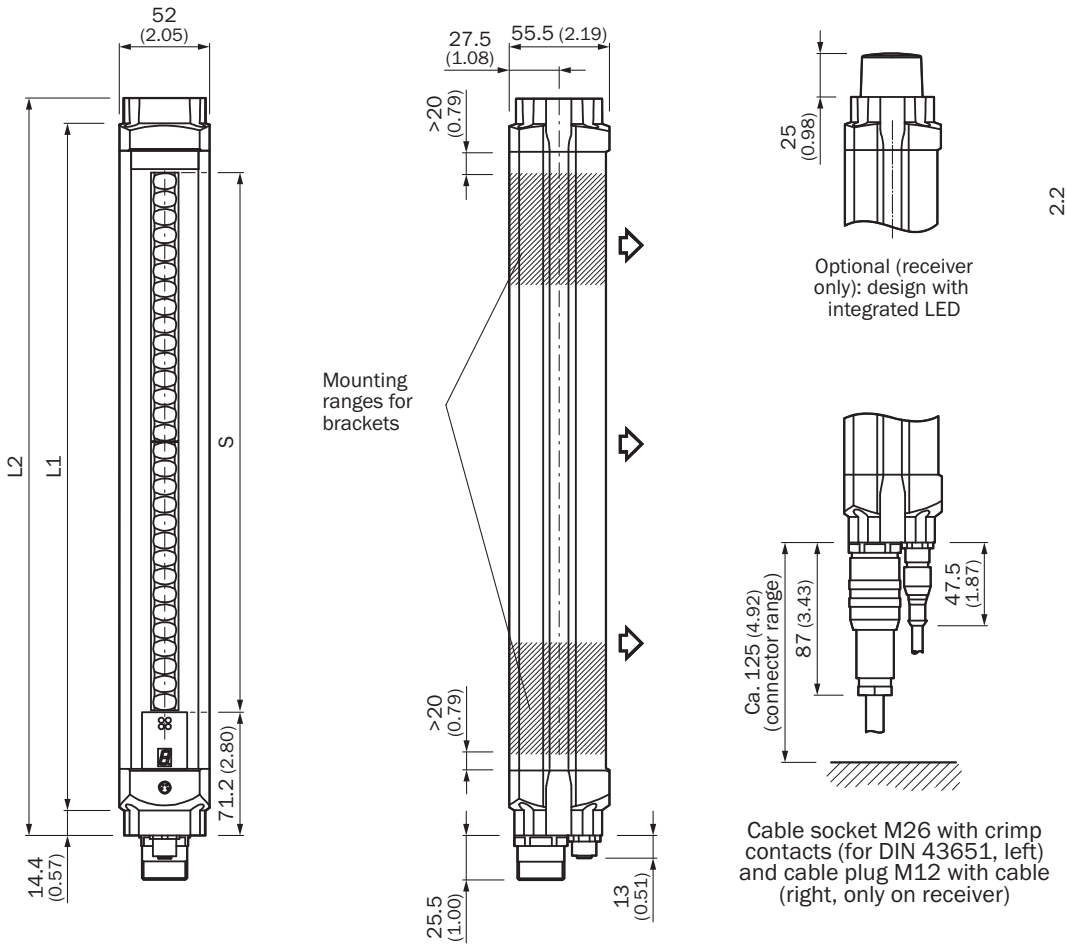

Afmetingen in mm (inch)

	L1	L2
300	387	416
450	537	566
600	687	716
750	837	866
900	987	1.016
1.050	1.137	1.166
1.200	1.287	1.316
1.350	1.437	1.466
1.500	1.587	1.616
1.650	1.737	1.766
1.800	1.887	1.916

Aanbevolen accessoires

Meer apparaatuitvoeringen en accessoires ➜ www.sick.com/M4000_Advanced_Curtain

	Korte beschrijving	Type	Artikelnr.
hulpmiddelen voor inbedrijfname en testmiddelen			
	• **Product:** Afstelhulpen • **Afmetingen (b x h x l):** 19 mm 67,3 mm 66,9 mm • **Beschrijving:** Laser-afstelhulp voor verschillende sensoren, laserklasse 2 (IEC 60825): niet in de straal kijken!	AR60	1015741
	• **Product:** Afstelhulpen • **Beschrijving:** Adapter AR60 voor M4000 en M4000 Curtain	Adapter AR60, M4000	4040006
Bevestigingstechniek			
	• **Beschrijving:** Bevestigingsset 1, bevestigingshoek, star, L-vormig, inclusief bevestigingsschroeven en vulringen • **Verpakkingseenheid:** 4 stuks • **Geschikt voor:** Alle veiligheidsveldhoogtes	BEF-3WNGBAST4	7021352
	• **Beschrijving:** Bevestigingsset 12, zwenkbaar, Swivel Mount • **Verpakkingseenheid:** 4 stuks • **Geschikt voor:** Alle veiligheidsveldhoogtes	BEF-2SMGEAKU4	2030510
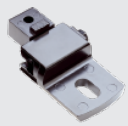	• **Beschrijving:** Bevestigingsset 6, zijbevestiging zwenkbaar • **Materiaal:** Gegoten zink • **Details:** Gegoten zink • **Verpakkingseenheid:** 4 stuks • **Geschikt voor:** Alle veldbeveiligingshoogten	BEF-1SHABAZN4	2019506

	Korte beschrijving	Type	Artikelnr.
stekkers en kabels			
	• **Aansluittype kop A:** Contactdoos, M26, 12-pins, recht, A-gecodeerd • **Beschrijving:** Niet geïsoleerd • **Aansluittechniek:** Krimpcontacten • **Toegestane kabeldoorsnede:** 0,5 mm² ... 1,5 mm² • **Opmerking:** 12 krimpcontacten bij levering inbegrepen	DOS-0612G000GA3KM0	6020757
	• **Aansluittype kop A:** Stekker, M8, 4-pins, recht • **Aansluittype kop B:** Stekker, USB-A, recht • **Kabel:** 10 m, 4-draads, PVC • **Beschrijving:** Niet geïsoleerd	DSL-8U04G10M025KM1	6034575
	• **Aansluittype kop A:** Contactdoos, M26, 12-pins, recht • **Aansluittype kop B:** Open kabeluiteinde • **Signaaltype:** Sensor-actuatorkabel • **Kabel:** 20 m, 12-draads, PVC • **Beschrijving:** Sensor-actuatorkabel, Niet geïsoleerd • **Aansluittechniek:** Open kabeluiteinde • **Toepassingsbereik:** Onbelaste zones, Chemicaliënbereik	DOL-0612G20M075KM0	2022549
	• **Aansluittype kop A:** Stekker, M8, 4-pins, recht • **Aansluittype kop B:** Stekker, USB-A, recht • **Kabel:** 2 m, 4-draads, PVC • **Beschrijving:** Niet geïsoleerd	DSL-8U04G02M025KM1	6034574
	• **Aansluittype kop A:** Contactdoos, M26, 12-pins, recht • **Aansluittype kop B:** Open kabeluiteinde • **Signaaltype:** Sensor-actuatorkabel • **Kabel:** 15 m, 12-draads, PVC • **Beschrijving:** Sensor-actuatorkabel, Niet geïsoleerd • **Aansluittechniek:** Open kabeluiteinde • **Toepassingsbereik:** Onbelaste zones, Chemicaliënbereik	DOL-0612G15M075KM0	2022548
	• **Aansluittype kop A:** Contactdoos, M26, 12-pins, recht • **Aansluittype kop B:** Open kabeluiteinde • **Signaaltype:** Sensor-actuatorkabel • **Kabel:** 10 m, 12-draads, PVC • **Beschrijving:** Sensor-actuatorkabel, Niet geïsoleerd • **Aansluittechniek:** Open kabeluiteinde • **Toepassingsbereik:** Onbelaste zones, Chemicaliënbereik	DOL-0612G10M075KM0	2022547
	• **Aansluittype kop A:** Contactdoos, M26, 12-pins, recht • **Aansluittype kop B:** Open kabeluiteinde • **Kabel:** 5 m, PVC • **Beschrijving:** Niet geïsoleerd • **Aansluittechniek:** Open kabeluiteinde • **Opmerking:** Zonder EFI: pin 9 en 10 zijn niet toegewezen • **Toepassingsbereik:** Onbelaste zones, Chemicaliënbereik	DOL-0610G05M075KM1	2046888
	• **Aansluittype kop A:** Contactdoos, M26, 12-pins, recht • **Aansluittype kop B:** Open kabeluiteinde • **Kabel:** 10 m, PVC • **Beschrijving:** Niet geïsoleerd • **Aansluittechniek:** Open kabeluiteinde • **Opmerking:** Zonder EFI: pin 9 en 10 zijn niet toegewezen • **Toepassingsbereik:** Onbelaste zones, Chemicaliënbereik	DOL-0610G10M075KM1	2046889
	• **Aansluittype kop A:** Contactdoos, M26, 12-pins, recht • **Aansluittype kop B:** Open kabeluiteinde • **Signaaltype:** Sensor-actuatorkabel • **Kabel:** 5 m, 12-draads, PVC • **Beschrijving:** Sensor-actuatorkabel, Niet geïsoleerd • **Aansluittechniek:** Open kabeluiteinde • **Toepassingsbereik:** Onbelaste zones, Chemicaliënbereik	DOL-0612G05M075KM0	2022545
systeemstekkers en uitbreidingsmodules			
	• **Toepassingen:** Muting-verwerkingsunit • **Compatible sensortypen:** Meerstralige lichtschermen M4000 Advanced • **Montage:** Flexibele montage aan de M4000 Advanced of direct in de installatie	UE403-A0930	1026287

SICK IN ÉÉN OOGOPSLAG

SICK is één van de toonaangevende fabrikanten van intelligente sensoren en sensoroplossingen voor industriële toepassingen. Ons unieke aanbod van producten en services is de perfecte basis voor een veilige en efficiënte besturing van processen, voor de bescherming van mensen tegen ongevallen en het voorkomen van milieuverontreiniging.

Wij hebben uitgebreide ervaring in diverse uiteenlopende domeinen en kennen grondig de branchespecifieke processen en eisen. Zo kunnen wij met intelligente sensoren precies de oplossingen leveren die onze klanten nodig hebben. In onze testcentra in Europa, Azië en Noord-Amerika worden systeemoplossingen voor onze klanten getest en geoptimaliseerd. Dat alles maakt van ons een betrouwbare leverancier en R&D-partner.

Onze uitgebreide services vervolledigen ons aanbod. Met onze SICK LifeTime Services ondersteunen we u tijdens de gehele levenscyclus van de machine en zorgen we voor veiligheid en productiviteit.

Dat is voor ons “Sensor Intelligence”.

WERELDWIJD BIJ U IN DE BUURT:

Contactpersonen en andere vestigingen → www.sick.com