Datasheet

LFP0500-G6CMC

LFP Inox

NIVEAUMEETSYSTEMEN

SICK
Sensor Intelligence.

Afbeelding kan afwijken

Bestelinformatie

Type	Artikelnr.
LFP0500-G6CMC	1101814

Meer apparaatuitvoeringen en accessoires ➜ www.sick.com/LFP_Inox

Gedetailleerde technische specificaties

Kenmerken

Medium	Vloeistoffen
Detectiemethode	Grensniveau, continu
Constructie	Geavanceerde elektronica
Sondetype	Staafsonde in hygiënische uitvoering
Sondelengte	500 mm
Procesdruk	–1 bar ... 16 bar
Procestemperatuur	–20 °C ... +180 °C

Performance

Meetnauwkeurigheid meetelement	± 5 mm
Reproduceerbaarheid	≤ 2 mm
Resolutie	1 mm
Responstijd	400 ms [1]
Diëlektrische constante	≥ 5 Bij staafsonde ≥ 1,8 met coaxiale buis
Geleidbaarheid	Geen beperking
Inactief bereik aan procesaansluiting	25 mm [2]
Inactief bereik aan sonde-einde	≥ 10 mm [3]
MTTF	194,3 jaren (EN ISO 13849-1)
Display	✓

[1] Afhankelijk van meetmodus (high-speed < 400 ms, high accuracy < 2.800 ms).
[2] Bij geparametreerde container onder referentievoorwaarden met water, anders 40 mm.
[3] Indien standaard referentie water.

Elektrisch

Communicatie-interface	IO-Link
Voedingsspanning	12 V DC ... 30 V DC [1]
Stroomopname	≤ 75 mA Bij 24 V DC zonder outputlast
Initialisatietijd	≤ 2 s
Beschermingsklasse	III
Aansluittype	Ronde connector M12 x 1, 8-pins
Kabellengte	2 m
Outputsignaal	1 x PNP + 3 x PNP/NPN + 4 mA ... 20 mA / 0 V ... 10 V
Uitgangslast	4 mA ... 20 mA < 500 Ohm bij Uv > 13,5 V, 4 mA ... 20 mA < 400 Ohm bij Uv > 12 V, 0 V ... 10 V > 750 Ohm bij Uv 14 ≥ V
Hysteresis	≥ 2 mm [2]
Uitgangsstroom	< 100 mA
Inductieve last	< 1 H
Capacitieve last	< 100 nF
Isolatieklasse	IP67 (EN 60529) IP69 (EN 60529)
Temperatuurdrift	< 0,1 mm/K
Minimaal signaalniveau	3,8 mA ... 4 mA, 0 V
Maximaal signaalniveau	20 mA ... 20,5 mA, 10,5 V
EMC	EN 61326-2-3, 2014/30/EU

[1] Alle aansluitingen zijn ompoolbeveiligd. Alle uitgangen zijn overstroom- en kortsluitbeveiligd.
[2] Vrij instelbaar.

Mechanica

In aanraking komend met materialen	Roestvast staal 1.4404 / 316L PEEK
Oppervlakteruwheid	Ra ≤ 0,8 µm
Procesaansluiting	G ¾ A
Materiaal behuizing	Roestvast staal 1.4305
Behuizingsvorm	Met ruit van PMMA (acrylglas)
Max. sondebelasting	≤ 6 Nm
Materiaal coaxiale kabel	FEP

Omgevingsgegevens

Omgevingstemperatuur bedrijf	–20 °C ... +60 °C
Omgevingstemperatuur magazijn	–40 °C ... +80 °C
Omgevingstemperatuur coaxiale kabel	–20 °C ... +60 °C
Gebruik buiten	Alleen met weerbestendige kap

Certificaten

EU declaration of conformity	✓
UK declaration of conformity	✓
ACMA declaration of conformity	✓
Moroccan declaration of conformity	✓

China RoHS	✓
FDA certificate	✓
cULus certificate	✓
IO-Link certificate	✓
Food contact material manufacturer declaration	✓
Information according to Art. 3 of Data Act (Regulation EU 2023/2854)	✓

Classificaties

ECLASS 5.0	27200513
ECLASS 5.1.4	27200513
ECLASS 6.0	27200513
ECLASS 6.2	27200513
ECLASS 7.0	27200513
ECLASS 8.0	27200513
ECLASS 8.1	27200513
ECLASS 9.0	27200513
ECLASS 10.0	27200513
ECLASS 11.0	27200513
ECLASS 12.0	27200513
ETIM 5.0	EC001447
ETIM 6.0	EC001447
ETIM 7.0	EC001447
ETIM 8.0	EC001447
UNSPSC 16.0901	41113710

geavanceerde elektronica

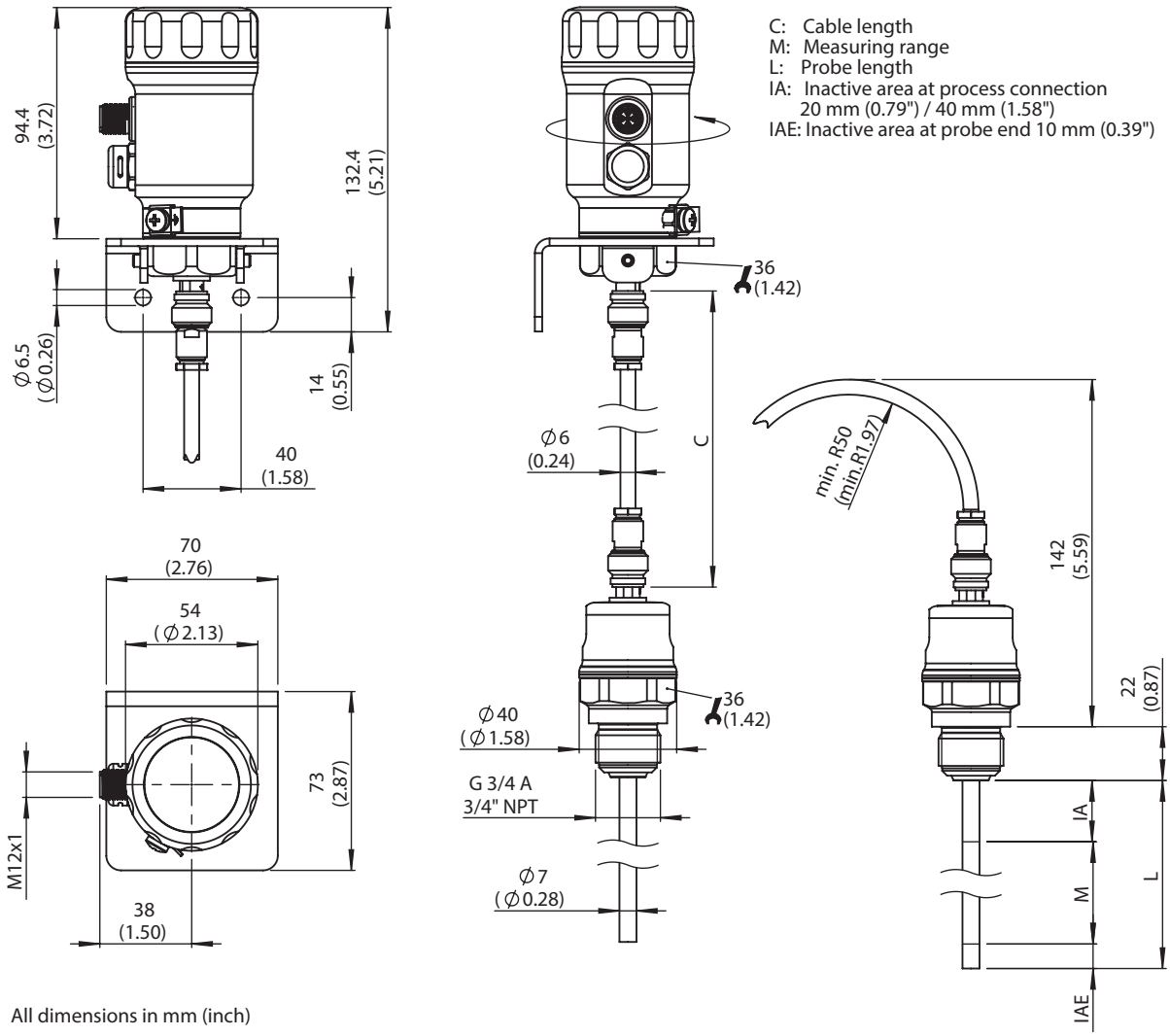

All dimensions in mm (inch)

Afmetingen in mm (inch)

Aansluittype M12-stekker, 8-pins

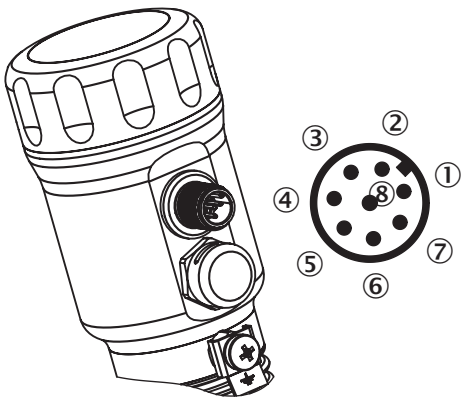

De draadkleuren bij 8-pins kabels zijn niet uniform. Houd altijd rekening met het aansluitingsgebruik van de sensor.

① L^+: voedingsspanning

② Q_2: schakeloutput 2, PNP/NPN
③ M: massa, referentiemassa voor stroom-/spanningsoutput
④ C/Q_1: Schakeloutput 1, PNP/IO-Link-communicatie
⑤ Q_3: schakeloutput 3, PNP/NPN
⑥ Q_4: schakeloutput 4, PNP/NPN
⑦ Q_A: analoge stroom-/spanningsoutput
⑧ Geen functie

Aanbevolen accessoires

Meer apparaatuitvoeringen en accessoires ➜ www.sick.com/LFP_Inox

	Korte beschrijving	Type	Artikelnr.
apparatuurbescherming en apparatuuronderhoud			
	• **Beschrijving:** Weerbestendig dak voor LFP Inox, materiaal: 1.4301/304	APR-WP-LFP001-0001	2069530
	• **Beschrijving:** Deksel voor LFP Inox met kijkvenster, materiaal 1.4305 en PMMA	Deksel met frontruit	2067267
	• **Beschrijving:** Deksel gesloten, materiaal: 1.4305	Deksel gesloten	2067269
	• **Beschrijving:** Coaxiale buis voor LFP met G 3/4 procesaansluiting, procesaansluiting van coaxiale buis G3/4, materiaal 1.4571, voor sondelengte 1900 mm	LFPCT-1900G1	2068156
	• **Beschrijving:** Coaxiale buis voor LFP met G 3/4 procesaansluiting, procesaansluiting van coaxiale buis G3/4, materiaal 1.4571, voor sondelengte 2000 mm	LFPCT-2000G1	2065703
	• **Beschrijving:** Coaxiale buis voor LFP met procesaansluiting G ¾, procesaansluiting van coaxiale buis G G ¾, materiaal 1.4571, voor sondelengte 200 mm	LFPCT-0200G1	2068141
	• **Beschrijving:** Coaxiale buis voor LFP met G 3/4 procesaansluiting, procesaansluiting van coaxiale buis G3/4, materiaal 1.4571, voor sondelengte 300 mm	LFPCT-0300G1	2068142
	• **Beschrijving:** Coaxiale buis voor LFP met G 3/4 procesaansluiting, procesaansluiting van coaxiale buis G3/4, materiaal 1.4571, voor sondelengte 400 mm	LFPCT-0400G1	2068143
	• **Beschrijving:** Coaxiale buis voor LFP met G 3/4 procesaansluiting, procesaansluiting van coaxiale buis G3/4, materiaal 1.4571, voor sondelengte 500 mm	LFPCT-0500G1	2068144
	• **Beschrijving:** Coaxiale buis voor LFP met G 3/4 procesaansluiting, procesaansluiting van coaxiale buis G3/4, materiaal 1.4571, voor sondelengte 600 mm	LFPCT-0600G1	2068145
	• **Beschrijving:** Coaxiale buis voor LFP met G 3/4 procesaansluiting, procesaansluiting van coaxiale buis G3/4, materiaal 1.4571, voor sondelengte 700 mm	LFPCT-0700G1	2068146
	• **Beschrijving:** Coaxiale buis voor LFP met G 3/4 procesaansluiting, procesaansluiting van coaxiale buis G3/4, materiaal 1.4571, voor sondelengte 800 mm	LFPCT-0800G1	2068147
	• **Beschrijving:** Coaxiale buis voor LFP met G 3/4 procesaansluiting, procesaansluiting van coaxiale buis G3/4, materiaal 1.4571, voor sondelengte 900 mm	LFPCT-0900G1	2067507
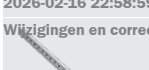	• **Beschrijving:** Coaxiale buis voor LFP met G 3/4 procesaansluiting, procesaansluiting van coaxiale buis G3/4, materiaal 1.4571, voor sondelengte 1000 mm	LFPCT-1000G1	2065702

Wijzigingen en correcties voorbehouden

	Korte beschrijving	Type	Artikelnr.
Bevestigingstechniek			
	• **Beschrijving:** Centreerster voor by-pass en dompelbuismontage van 40 mm ... 100 mm diameter • **Afmetingen (b x h x l):** 100 mm x 5 mm x 100 mm • **Materiaal:** PTFE • **Details:** PTFE • **Verpakkingseenheid:** 1 stuk • **Te gebruiken voor:** LFP Inox	BEF-FL-BYRD40-LFP1	2059612
	• **Beschrijving:** Hygiënische procesaansluitadapter, Tri-Clamp 1" en 1 ½", inclusief aanvaardings-testcertificaat 3.1; Ra ≤ 0,4 µm, hygiënisch conform EHEDG in combinatie met T-seals of Tri-Clamp seals van Combifit International B.V.	BEF-HA-TCLI10-LFP2	2126242
	• **Beschrijving:** Hygiënische procesaansluitadapter, Tri-Clamp 2" inclusief aanvaardingstestcertificaat 3.1; Ra ≤ 0,4 µm, hygiënisch conform EHEDG in combinatie met T-seals of Tri-Clamp seals van Combifit International B.V.	BEF-HA-TCLI20-LFP2	2126243
	• **Beschrijving:** Lasflens hygiënisch G 3/4" inclusief keuringscertificaat 3.1, Ra ≤ 0,4 µm • **Materiaal:** Roestvast staal • **Details:** Roestvast staal 1.4404	BEF-HA-SW-FL54-LFP2	2122489
	• **Beschrijving:** Hygiënische procesaansluitingsadapter, Tri-Clamp 1" en 1 ½" ; hygiënisch conform EHEDG in combinatie met T-seals of Tri-Clamp seals van Combifit International B.V.	BEF-HA-TCLI10-LFP1	2058808
	• **Beschrijving:** Hygiënische procesaansluitingsadapter, Tri-Clamp 2"; hygiënisch conform EHEDG in combinatie met T-seals of Tri-Clamp seals van Combifit International B.V.	BEF-HA-TCLI20-LFP1	2058824
	• **Beschrijving:** Hygiënische procesaansluitingsadapter, Tri-Clamp 2 ½"; hygiënisch conform EHEDG in combinatie met T-seals of Tri-Clamp seals van Combifit International B.V.	BEF-HA-TCLI25-LFP1	2069518
	• **Beschrijving:** Hygiënische procesaansluitingsadapter, Varivent aansluiting vorm N; hygiënisch conform EHEDG in combinatie met EPDM O-ring	BEF-HA-VAR-TYN-LFP1	2058822
	• **Beschrijving:** Hygiënische procesaansluitingsadapter, kraagkoppeling (DIN 11864-1) DN 25 vorm A met gegroefde wartelmoer, hygiënisch conform EHEDG	BEF-HA-641D25-LFP1	2058795
	• **Beschrijving:** Hygiënische procesaansluitingsadapter, kraagkoppeling (DIN 11864-2) DN 25 vorm A; hygiënisch conform EHEDG	BEF-HA-642D25-LFP1	2058823
	• **Beschrijving:** Hygiënische procesaansluitingsadapter, kraagklemkoppeling (DIN 11864-3) BKS DN 25 vorm A; hygiënisch conform EHEDG	BEF-HA-643D25-LFP1	2058821
	• **Beschrijving:** Hygiënische procesaansluitingsadapter, kegelvormige aansluitstuk (DIN 11851) DN 25 met gegroefde wartelmoer; hygiënisch conform EHEDG in combinatie met ASEPTO-STAR k-flex upgrade pakkingen van Kieselmann GmbH of SKS pakkingset DIN 11851 EHEDG met EPDM of FKM binnenpakking van Siersema Komponenten Service (S.K.S.) B.V	BEF-HA-851D25-LFP1	2058138
	• **Beschrijving:** Hygiënische procesaansluitingsadapter, kegelvormig aansluitstuk (DIN 11851) DN 40 met gegroefde wartelmoer, materiaal 1.4404 (Ra ≤ 0,8 µm); hygiënisch conform EHEDG in	BEF-	2058139

	Korte beschrijving	Type	Artikelnr.
stekkers en kabels			
	• **Aansluittype kop A:** Contactdoos, M12, 5-pins, recht • **Aansluittype kop B:** Open kabeluiteinde • **Signaaltype:** Sensor-actuatorkabel • **Kabel:** 2 m, 5-draads, PP • **Beschrijving:** Sensor-actuatorkabel, Niet geïsoleerd • **Aansluittechniek:** Open kabeluiteinde • **Opmerking:** Dit product is algemeen bestand tegen chemische reinigingsmiddelen (zie Ecolab) en andere, zoals H2O2, CH2O2 Vóór de blijvende inbouw moet worden gecontroleerd of het materiaal bestand is tegen het te gebruiken reinigingsmiddel., Bestand tegen melkzuur en waterstofperoxide (H2O2) • **Toepassingsbereik:** In hygiënische en natte omgevingen, Gebruik met sleepkettingen, Robot, Bestand tegen koud buigen, Zeewaterbestendig	DOL-1205-G02MRN	6058494
	• **Aansluittype kop A:** Contactdoos, M12, 5-pins, recht • **Aansluittype kop B:** Open kabeluiteinde • **Signaaltype:** Sensor-actuatorkabel • **Kabel:** 5 m, 5-draads, PP • **Beschrijving:** Sensor-actuatorkabel, Niet geïsoleerd • **Aansluittechniek:** Open kabeluiteinde • **Opmerking:** Dit product is algemeen bestand tegen chemische reinigingsmiddelen (zie Ecolab) en andere, zoals H2O2, CH2O2 Vóór de blijvende inbouw moet worden gecontroleerd of het materiaal bestand is tegen het te gebruiken reinigingsmiddel., Bestand tegen melkzuur en waterstofperoxide (H2O2) • **Toepassingsbereik:** In hygiënische en natte omgevingen, Gebruik met sleepkettingen, Robot, Bestand tegen koud buigen, Zeewaterbestendig	DOL-1205-G05MRN	6058495
	• **Aansluittype kop A:** Contactdoos, M12, 5-pins, recht • **Aansluittype kop B:** Open kabeluiteinde • **Signaaltype:** Sensor-actuatorkabel • **Kabel:** 10 m, 5-draads, PP • **Beschrijving:** Sensor-actuatorkabel, Niet geïsoleerd • **Aansluittechniek:** Open kabeluiteinde • **Opmerking:** Dit product is algemeen bestand tegen chemische reinigingsmiddelen (zie Ecolab) en andere, zoals H2O2, CH2O2 Vóór de blijvende inbouw moet worden gecontroleerd of het materiaal bestand is tegen het te gebruiken reinigingsmiddel., Bestand tegen melkzuur en waterstofperoxide (H2O2) • **Toepassingsbereik:** In hygiënische en natte omgevingen, Gebruik met sleepkettingen, Robot, Bestand tegen koud buigen, Zeewaterbestendig	DOL-1205-G10MRN	6058496
	• **Aansluittype kop A:** Contactdoos, M12, 5-pins, recht • **Aansluittype kop B:** Open kabeluiteinde • **Signaaltype:** Sensor-actuatorkabel • **Kabel:** 25 m, 5-draads, PVC • **Beschrijving:** Sensor-actuatorkabel, Niet geïsoleerd • **Aansluittechniek:** Open kabeluiteinde • **Opmerking:** Dit product is algemeen bestand tegen chemische reinigingsmiddelen (zie Ecolab). Wij raden het gebruik van andere reinigingsmiddelen af, Niet bestand tegen melkzuur en waterstofperoxide (H2O2) • **Toepassingsbereik:** Onbelaste zones, In hygiënische en natte omgevingen, Chemicaliënbereik	DOL-1205-G25MNI	6052628
	• **Aansluittype kop A:** Contactdoos, M12, 5-pins, recht • **Aansluittype kop B:** Open kabeluiteinde • **Signaaltype:** Sensor-actuatorkabel • **Kabel:** 25 m, 5-draads, PP • **Beschrijving:** Sensor-actuatorkabel, Niet geïsoleerd • **Aansluittechniek:** Open kabeluiteinde • **Opmerking:** Dit product is algemeen bestand tegen chemische reinigingsmiddelen (zie Ecolab) en andere, zoals H2O2, CH2O2 Vóór de blijvende inbouw moet worden gecontroleerd of het materiaal bestand is tegen het te gebruiken reinigingsmiddel., Bestand tegen melkzuur en waterstofperoxide (H2O2) • **Toepassingsbereik:** In hygiënische en natte omgevingen, Gebruik met sleepkettingen, Robot, Bestand tegen koud buigen, Zeewaterbestendig	DOL-1205-G25MRN	6058497
	• **Aansluittype kop A:** Contactdoos, M12, 5-pins, recht • **Aansluittype kop B:** Open kabeluiteinde • **Signaaltype:** Sensor-actuatorkabel • **Kabel:** 2 m, 5-draads, PVC • **Beschrijving:** Sensor-actuatorkabel, Niet geïsoleerd • **Aansluittechniek:** Open kabeluiteinde • **Opmerking:** Dit product is algemeen bestand tegen chemische reinigingsmiddelen (zie Ecolab). Wij raden het gebruik van andere reinigingsmiddelen af, Niet bestand tegen melkzuur en waterstofperoxide (H2O2)	DOL-1205-G02MNI	6052625

	Korte beschrijving	Type	Artikelnr.
	• **Toepassingsbereik:** Onbelaste zones, In hygiënische en natte omgevingen, Chemicaliënbereik		
	• **Aansluittype kop A:** Contactdoos, M12, 5-pins, recht • **Aansluittype kop B:** Open kabeluiteinde • **Signaaltype:** Sensor-actuatorkabel • **Kabel:** 5 m, 5-draads, PVC • **Beschrijving:** Sensor-actuatorkabel, Niet geïsoleerd • **Aansluittechniek:** Open kabeluiteinde • **Opmerking:** Dit product is algemeen bestand tegen chemische reinigingsmiddelen (zie Ecolab). Wij raden het gebruik van andere reinigingsmiddelen af, Niet bestand tegen melkzuur en waterstofperoxide (H2O2) • **Toepassingsbereik:** Onbelaste zones, In hygiënische en natte omgevingen, Chemicaliënbereik	DOL-1205-G05MNI	6052626
	• **Aansluittype kop A:** Contactdoos, M12, 5-pins, recht • **Aansluittype kop B:** Open kabeluiteinde • **Signaaltype:** Sensor-actuatorkabel • **Kabel:** 10 m, 5-draads, PVC • **Beschrijving:** Sensor-actuatorkabel, Niet geïsoleerd • **Aansluittechniek:** Open kabeluiteinde • **Opmerking:** Dit product is algemeen bestand tegen chemische reinigingsmiddelen (zie Ecolab). Wij raden het gebruik van andere reinigingsmiddelen af, Niet bestand tegen melkzuur en waterstofperoxide (H2O2) • **Toepassingsbereik:** Onbelaste zones, In hygiënische en natte omgevingen, Chemicaliënbereik	DOL-1205-G10MNI	6052627
	• **Aansluittype kop A:** Contactdoos, M12, 5-pins, recht • **Aansluittype kop B:** Open kabeluiteinde • **Signaaltype:** Sensor-actuatorkabel • **Kabel:** 20 m, 5-draads, PP • **Beschrijving:** Sensor-actuatorkabel, Niet geïsoleerd • **Aansluittechniek:** Open kabeluiteinde • **Opmerking:** Dit product is algemeen bestand tegen chemische reinigingsmiddelen (zie Ecolab) en andere, zoals H2O2, CH2O2 Vóór de blijvende inbouw moet worden gecontroleerd of het materiaal bestand is tegen het te gebruiken reinigingsmiddel., Bestand tegen melkzuur en waterstofperoxide (H2O2) • **Toepassingsbereik:** In hygiënische en natte omgevingen, Gebruik met sleepkettingen, Robot, Bestand tegen koud buigen, Zeewaterbestendig	YF2AP5-200PA3X-LEAX	2146868
	• **Aansluittype kop A:** Contactdoos, M12, 5-pins, recht • **Aansluittype kop B:** Open kabeluiteinde • **Signaaltype:** Sensor-actuatorkabel • **Kabel:** 40 m, 5-draads, PP • **Beschrijving:** Sensor-actuatorkabel, Niet geïsoleerd • **Aansluittechniek:** Open kabeluiteinde • **Opmerking:** Dit product is algemeen bestand tegen chemische reinigingsmiddelen (zie Ecolab) en andere, zoals H2O2, CH2O2 Vóór de blijvende inbouw moet worden gecontroleerd of het materiaal bestand is tegen het te gebruiken reinigingsmiddel., Bestand tegen melkzuur en waterstofperoxide (H2O2) • **Toepassingsbereik:** In hygiënische en natte omgevingen, Gebruik met sleepkettingen, Robot, Bestand tegen koud buigen, Zeewaterbestendig	YF2AP5-400PA3X-LEAX	2146869
		CBL-CX-002000-LFPI	2077796

SICK IN ÉÉN OOGOPSLAG

SICK is één van de toonaangevende fabrikanten van intelligente sensoren en sensoroplossingen voor industriële toepassingen. Ons unieke aanbod van producten en services is de perfecte basis voor een veilige en efficiënte besturing van processen, voor de bescherming van mensen tegen ongevallen en het voorkomen van milieuverontreiniging.

Wij hebben uitgebreide ervaring in diverse uiteenlopende domeinen en kennen grondig de branchespecifieke processen en eisen. Zo kunnen wij met intelligente sensoren precies de oplossingen leveren die onze klanten nodig hebben. In onze testcentra in Europa, Azië en Noord-Amerika worden systeemoplossingen voor onze klanten getest en geoptimaliseerd. Dat alles maakt van ons een betrouwbare leverancier en R&D-partner.

Onze uitgebreide services vervolledigen ons aanbod. Met onze SICK LifeTime Services ondersteunen we u tijdens de gehele levenscyclus van de machine en zorgen we voor veiligheid en productiviteit.

Dat is voor ons “Sensor Intelligence”.

WERELDWIJD BIJ U IN DE BUURT:

Contactpersonen en andere vestigingen → www.sick.com