Datasheet

IME08-03BNSZC0S

IME

INDUCTIEVE BENADERINGSSCHAKELAARS

SICK
Sensor Intelligence.

Afbeelding kan afwijken

Bestelinformatie

Type	Artikelnr.
IME08-03BNSZC0S	1074031

bij levering inbegrepen: BEF-MU-M08 (1)

Meer apparaatuitvoeringen en accessoires → www.sick.com/IME

Gedetailleerde technische specificaties

Kenmerken

Constructie	Metrisch
Behuizingsconstructie	Standaardmodel
Schroefdraadmaat	M8 x 1
Diameter	Ø 8 mm
Schakelafstand S_n	3 mm
Verzekerde schakelafstand S_a	2,43 mm
Inbouw in metaal	Quasi bondig
Schakelfrequentie	1.000 Hz
Aansluittype	Stekker M12, 4-pins
Schakeloutput	NPN
Schakeloutput detail	NPN
Uitgangsfunctie	Maakcontact
Elektrische uitvoering	DC 3-draads
Isolatieklasse	IP67 [1]
Bijzondere kenmerken	3-voudige schakelafstand
Leveringsomvang	Bevestigingsmoer, messing, vernikkeld (2 x)

[1] Conform EN 60529.

Mechanisch/Elektrisch

Voedingsspanning	10 V DC ... 30 V DC
Rimpel	≤ 10 %
Spanningsdaling	≤ 2 V [1]

[1] Bij I_a max.

[2] Voedingsspanning U_B en omgevingstemperatuur Ta constant.

[3] Van Sr.

Opstarttijd	≤ 50 ms
Hysteresis	1 % ... 15 %
Reproduceerbaarheid	≤ 5 % [2] [3]
Temperatuurdrift (van S_r)	± 10 %
EMC	Conform EN 60947-5-2
Continustroom I_a	≤ 200 mA
Nullaststroom	≤ 10 mA
Beveiliging tegen kortsluiting	✓
Inschakelstroomonderdrukking	✓
Bestendigheid tegen schokken en trillingen	30 g, 11 ms/10 Hz ... 55 Hz, 1 mm
Omgevingstemperatuur bedrijf	–25 °C ... +75 °C
Omgevingstemperatuur magazijn	–25 °C ... +75 °C
Materiaal behuizing	Messing, vernikkeld
Materiaal, actief oppervlak	Kunststof, PA 66
Lengte behuizing	52 mm
Nuttige schroefdraadlengte	28 mm
Max. aanhaalmoment	≤ 5 Nm
UL-file-nr.	NRKH.E181493

[1] Bij I_a max.
[2] Voedingsspanning U_B en omgevingstemperatuur Ta constant.
[3] Van Sr.

Veiligheidstechnische karakteristieken

$MTTF_D$	1.735 jaren
DC_{avg}	0 %

Reductiefactoren

Opmerking	De waarden zijn richtwaarden die kunnen variëren
Staal St37 (Fe)	1
Roestvast staal (V2A)	Ca. 0,75
Aluminium (Al)	Ca. 0,46
Koper (Cu)	Ca. 0,42
Messing (Ms)	Ca. 0,56

Inbouwaanwijzing

Opmerking	Bijbehorende afbeelding zie “Inbouwaanwijzing”
A	3 mm
B	20 mm
C	8 mm
D	9 mm
E	1 mm
F	30 mm

Classificaties

ECLASS 5.0	27270101
ECLASS 5.1.4	27270101
ECLASS 6.0	27270101
ECLASS 6.2	27270101
ECLASS 7.0	27270101
ECLASS 8.0	27270101
ECLASS 8.1	27270101
ECLASS 9.0	27270101
ECLASS 10.0	27270101
ECLASS 11.0	27270101
ECLASS 12.0	27274001
ETIM 5.0	EC002714
ETIM 6.0	EC002714
ETIM 7.0	EC002714
ETIM 8.0	EC002714
UNSPSC 16.0901	39122230

Certificaten

EU declaration of conformity	✓
UK declaration of conformity	✓
ACMA declaration of conformity	✓
Moroccan declaration of conformity	✓
China RoHS	✓
cULus certificate	✓

Inbouwaanwijzing Quasi vlakke inbouw

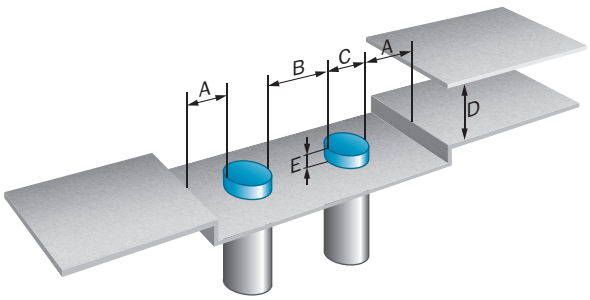

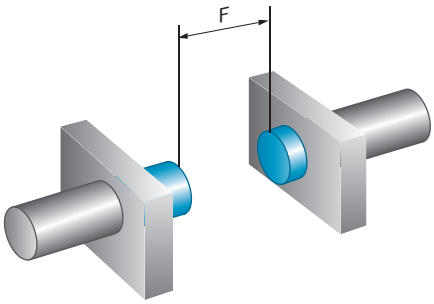

Aansluittype

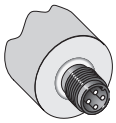

Aansluitschema Cd-007

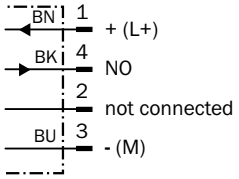

Maattekening IME08 standaard, stekker, bondig

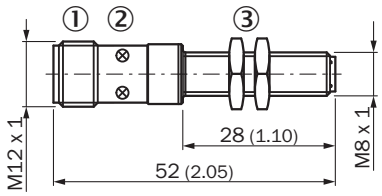

Afmetingen in mm (inch)
① Aansluiting
② Indicatie-LED
③ Bevestigingsmoer (2 x); SW 13, metaal

Aanbevolen accessoires

Meer apparaatuitvoeringen en accessoires ➜ www.sick.com/IME

	Korte beschrijving	Type	Artikelnr.
Bevestigingstechniek			
	• **Beschrijving:** Klemblok voor ronde sensoren M8 met vaste aanslag • **Materiaal:** Kunststof • **Details:** Kunststof (PA12) glasvezelversterkt • **Leveringsomvang:** Incl. bevestigingsmateriaal	BEF-KHF-M08	2051478
	• **Beschrijving:** Klemblok voor ronde sensoren M8 zonder vaste aanslag • **Materiaal:** Kunststof • **Details:** Kunststof (PA12) glasvezelversterkt • **Leveringsomvang:** Incl. bevestigingsmateriaal	BEF-KH-M08	2051477
	• **Beschrijving:** Bevestigingshoek voor M8-sensoren • **Materiaal:** Staal • **Details:** Staal, verzinkt • **Leveringsomvang:** Zonder bevestigingsmateriaal	BEF-WN-M08	5321721
	• **Beschrijving:** Bevestigingsplaat voor M8-sensoren • **Materiaal:** Staal • **Details:** Staal, verzinkt • **Leveringsomvang:** Zonder bevestigingsmateriaal	BEF-WG-M08	5321722

	Korte beschrijving	Type	Artikelnr.
stekkers en kabels			
	• **Aansluittype kop A:** Contactdoos, M12, 4-pins, recht, A-gecodeerd • **Beschrijving:** Niet geïsoleerd • **Aansluittechniek:** Schroefklemmen • **Toegestane kabeldoorsnede:** ≤ 0,75 mm²	DOS-1204-G	6007302
	• **Aansluittype kop A:** Contactdoos, M12, 4-pins, haaks, A-gecodeerd • **Beschrijving:** Niet geïsoleerd • **Aansluittechniek:** Schroefklemmen • **Toegestane kabeldoorsnede:** ≤ 0,75 mm²	DOS-1204-W	6007303
	• **Aansluittype kop A:** Contactdoos, M12, 4-pins, recht, A-gecodeerd • **Aansluittype kop B:** Open kabeluiteinde • **Signaaltype:** Sensor-actuatorkabel • **Kabel:** 5 m, 4-draads, PVC • **Beschrijving:** Sensor-actuatorkabel, Niet geïsoleerd • **Toepassingsbereik:** Onbelaste zones, Chemicaliënbereik	YF2A14-050VB3X-LEAX	2096235
	• **Aansluittype kop A:** Contactdoos, M12, 4-pins, recht, A-gecodeerd • **Aansluittype kop B:** Open kabeluiteinde • **Signaaltype:** Sensor-actuatorkabel • **Kabel:** 5 m, 4-draads, PUR, halogeenvrij • **Beschrijving:** Sensor-actuatorkabel, Niet geïsoleerd • **Toepassingsbereik:** Gebruik met sleepkettingen, Olie-/smeermiddelbereik, Robot, Gebruik met sleepkettingen	YF2A14-050UB3X-LEAX	2095608
	• **Aansluittype kop A:** Contactdoos, M12, 4-pins, haaks, A-gecodeerd • **Aansluittype kop B:** Open kabeluiteinde • **Signaaltype:** Sensor-actuatorkabel • **Kabel:** 0,6 m, 4-draads, PVC • **Beschrijving:** Sensor-actuatorkabel, Niet geïsoleerd • **Toepassingsbereik:** Onbelaste zones, Chemicaliënbereik	YG2A14-C60VB3XLEAX	2145709
	• **Aansluittype kop A:** Contactdoos, M12, 4-pins, haaks, A-gecodeerd • **Aansluittype kop B:** Open kabeluiteinde • **Signaaltype:** Sensor-actuatorkabel • **Kabel:** 1 m, 4-draads, PVC • **Beschrijving:** Sensor-actuatorkabel, Niet geïsoleerd • **Toepassingsbereik:** Onbelaste zones, Chemicaliënbereik	YG2A14-010VB3X-LEAX	2145710
	• **Aansluittype kop A:** Contactdoos, M12, 4-pins, recht, A-gecodeerd • **Aansluittype kop B:** Open kabeluiteinde • **Signaaltype:** Sensor-actuatorkabel • **Kabel:** 0,6 m, 4-draads, PVC • **Beschrijving:** Sensor-actuatorkabel, Niet geïsoleerd • **Toepassingsbereik:** Onbelaste zones, Chemicaliënbereik	YF2A14-C60VB3XLEAX	2145707
	• **Aansluittype kop A:** Contactdoos, M12, 4-pins, recht, A-gecodeerd • **Aansluittype kop B:** Open kabeluiteinde • **Signaaltype:** Sensor-actuatorkabel • **Kabel:** 1 m, 4-draads, PVC • **Beschrijving:** Sensor-actuatorkabel, Niet geïsoleerd • **Toepassingsbereik:** Onbelaste zones, Chemicaliënbereik	YF2A14-010VB3X-LEAX	2145708

SICK IN ÉÉN OOGOPSLAG

SICK is één van de toonaangevende fabrikanten van intelligente sensoren en sensoroplossingen voor industriële toepassingen. Ons unieke aanbod van producten en services is de perfecte basis voor een veilige en efficiënte besturing van processen, voor de bescherming van mensen tegen ongevallen en het voorkomen van milieuverontreiniging.

Wij hebben uitgebreide ervaring in diverse uiteenlopende domeinen en kennen grondig de branchespecifieke processen en eisen. Zo kunnen wij met intelligente sensoren precies de oplossingen leveren die onze klanten nodig hebben. In onze testcentra in Europa, Azië en Noord-Amerika worden systeemoplossingen voor onze klanten getest en geoptimaliseerd. Dat alles maakt van ons een betrouwbare leverancier en R&D-partner.

Onze uitgebreide services vervolledigen ons aanbod. Met onze SICK LifeTime Services ondersteunen we u tijdens de gehele levenscyclus van de machine en zorgen we voor veiligheid en productiviteit.

Dat is voor ons “Sensor Intelligence”.

WERELDWIJD BIJ U IN DE BUURT:

Contactpersonen en andere vestigingen → www.sick.com