Datasheet

IME18-20NNSZC0K

IME

INDUCTIEVE BENADERINGSSCHAKELAARS

SICK
Sensor Intelligence.

Bestelinformatie

Type	Artikelnr.
IME18-20NNSZC0K	1071271

bij levering inbegrepen: BEF-MU-M18 (1)

Meer apparaatuitvoeringen en accessoires → www.sick.com/IME

Gedetailleerde technische specificaties

Kenmerken

Constructie	Metrisch
Behuizingsconstructie	Korte constructie
Schroefdraadmaat	M18 x 1
Diameter	Ø 18 mm
Schakelafstand S_n	20 mm
Verzekerde schakelafstand S_a	16,2 mm
Inbouw in metaal	Niet bondig
Schakelfrequentie	200 Hz
Aansluittype	Stekker M12, 4-pins
Schakeloutput	NPN
Schakeloutput detail	NPN
Uitgangsfunctie	Maakcontact
Elektrische uitvoering	DC 3-draads
Isolatieklasse	IP67 [1]
Bijzondere kenmerken	3-voudige schakelafstand
Leveringsomvang	Bevestigingsmoer, messing, vernikkeld (2 x)

[1] Conform EN 60529.

Mechanisch/Elektrisch

Voedingsspanning	10 V DC ... 30 V DC
Rimpel	≤ 10 %

[1] Bij I_a max.

[2] Voedingsspanning U_B en omgevingstemperatuur Ta constant.

[3] Van Sr.

Spanningsdaling	≤ 2 V [1]
Opstarttijd	≤ 100 ms
Hysteresis	1 % ... 15 %
Reproduceerbaarheid	≤ 5 % [2] [3]
Temperatuurdrift (van S_r)	± 10 %
EMC	Conform EN 60947-5-2
Continustroom I_a	≤ 200 mA
Nullaststroom	≤ 10 mA
Beveiliging tegen kortsluiting	✓
Inschakelstroomonderdrukking	✓
Bestendigheid tegen schokken en trillingen	30 g, 11 ms/10 Hz ... 55 Hz, 1 mm
Omgevingstemperatuur bedrijf	–25 °C ... +75 °C
Omgevingstemperatuur magazijn	–25 °C ... +75 °C
Materiaal behuizing	Messing, vernikkeld
Materiaal, actief oppervlak	Kunststof, PA 66
Lengte behuizing	50 mm
Nuttige schroefdraadlengte	23 mm
Max. aanhaalmoment	≤ 30 Nm
UL-file-nr.	NRKH.E181493

[1] Bij I_a max.
[2] Voedingsspanning U_B en omgevingstemperatuur Ta constant.
[3] Van Sr.

Veiligheidstechnische karakteristieken

$MTTF_D$	1.735 jaren
DC_{avg}	0 %

Reductiefactoren

Opmerking	De waarden zijn richtwaarden die kunnen variëren
Staal St37 (Fe)	1
Roestvast staal (V2A)	Ca. 0,78
Aluminium (Al)	Ca. 0,43
Koper (Cu)	Ca. 0,37
Messing (Ms)	Ca. 0,4

Inbouwaanwijzing

Opmerking	Bijbehorende afbeelding zie “Inbouwaanwijzing”
A	30 mm
B	86 mm
C	18 mm
D	60 mm
E	20 mm
F	200 mm

Certificaten

EU declaration of conformity	✓
UK declaration of conformity	✓
ACMA declaration of conformity	✓
Moroccan declaration of conformity	✓
China-RoHS	✓
cULus-certificaat	✓

Classificaties

ECLASS 5.0	27270101
ECLASS 5.1.4	27270101
ECLASS 6.0	27270101
ECLASS 6.2	27270101
ECLASS 7.0	27270101
ECLASS 8.0	27270101
ECLASS 8.1	27270101
ECLASS 9.0	27270101
ECLASS 10.0	27270101
ECLASS 11.0	27270101
ECLASS 12.0	27274001
ETIM 5.0	EC002714
ETIM 6.0	EC002714
ETIM 7.0	EC002714
ETIM 8.0	EC002714
UNSPSC 16.0901	39122230

Inbouwaanwijzing Niet vlakke inbouw

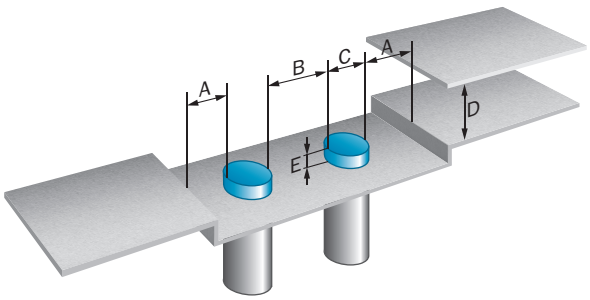

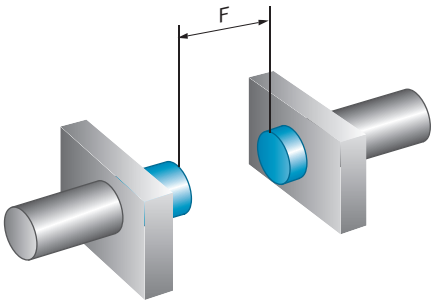

Aansluittype

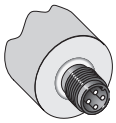

Aansluitschema Cd-007

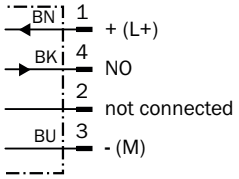

Maattekening IME18 korte constructie, stekker, niet bondig

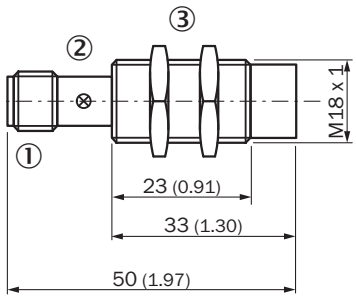

Afmetingen in mm (inch)
① Aansluiting
② Indicatie-LED
③ Bevestigingsmoer (2 x); SW 24, metaal

Aanbevolen accessoires

Meer apparaatuitvoeringen en accessoires ➜ www.sick.com/IME

	Korte beschrijving	Type	Artikelnr.
Bevestigingstechniek			
	• **Beschrijving:** Klemblok voor ronde sensoren M18 met vaste aanslag • **Materiaal:** Kunststof • **Details:** Kunststof (PA12) glasvezelversterkt • **Leveringsomvang:** Incl. bevestigingsmateriaal • **Geschikt voor:** GR18, MH15V, V180-2, V18	BEF-KHF-M18	2051482
	• **Beschrijving:** Klemblok voor ronde sensoren M18 zonder vaste aanslag • **Materiaal:** Kunststof • **Details:** Kunststof (PA12) glasvezelversterkt • **Leveringsomvang:** Incl. bevestigingsmateriaal • **Geschikt voor:** GR18, MH15V, V180-2, V18	BEF-KH-M18	2051481
	• **Beschrijving:** Bevestigingsplaat voor M18-sensoren • **Materiaal:** Staal • **Details:** Staal, verzinkt • **Leveringsomvang:** Zonder bevestigingsmateriaal • **Geschikt voor:** GR18, V180-2, V18, W15, Z1, Z2	BEF-WG-M18	5321870
	• **Beschrijving:** Bevestigingshoek voor M18-sensoren • **Materiaal:** Staal • **Details:** Staal, verzinkt • **Leveringsomvang:** Zonder bevestigingsmateriaal • **Geschikt voor:** GR18, V180-2, V18, W15, Z1, Z2	BEF-WN-M18	5308446
	• **Beschrijving:** Bevestigingshoek voor M18-sensoren • **Materiaal:** Roestvast staal • **Details:** Roestvast staal • **Leveringsomvang:** Zonder bevestigingsmateriaal	BEF-WN-M18N	5320947

	Korte beschrijving	Type	Artikelnr.
stekkers en kabels			
	• **Aansluittype kop A:** Contactdoos, M12, 4-pins, recht, A-gecodeerd • **Beschrijving:** Niet geïsoleerd • **Aansluittechniek:** Schroefklemmen • **Toegestane kabeldoorsnede:** ≤ 0,75 mm²	DOS-1204-G	6007302
	• **Aansluittype kop A:** Contactdoos, M12, 4-pins, haaks, A-gecodeerd • **Beschrijving:** Niet geïsoleerd • **Aansluittechniek:** Schroefklemmen • **Toegestane kabeldoorsnede:** ≤ 0,75 mm²	DOS-1204-W	6007303
	• **Aansluittype kop A:** Contactdoos, M12, 4-pins, recht, A-gecodeerd • **Aansluittype kop B:** Open kabeluiteinde • **Signaaltype:** Sensor-actuatorkabel • **Kabel:** 5 m, 4-draads, PVC • **Beschrijving:** Sensor-actuatorkabel, Niet geïsoleerd • **Toepassingsbereik:** Chemicaliënbereik, onbelaste zones	YF2A14-050VB3X-LEAX	2096235
	• **Aansluittype kop A:** Contactdoos, M12, 4-pins, recht, A-gecodeerd • **Aansluittype kop B:** Open kabeluiteinde • **Signaaltype:** Sensor-actuatorkabel • **Kabel:** 5 m, 4-draads, PUR, halogeenvrij • **Beschrijving:** Sensor-actuatorkabel, Niet geïsoleerd • **Toepassingsbereik:** Onbelaste zones, Olie-/smeermiddelbereik, Robot, Gebruik met sleepkettingen	YF2A14-050UB3X-LEAX	2095608
	• **Aansluittype kop A:** Contactdoos, M12, 4-pins, haaks, A-gecodeerd • **Aansluittype kop B:** Open kabeluiteinde • **Signaaltype:** Sensor-actuatorkabel • **Kabel:** 0,6 m, 4-draads, PVC • **Beschrijving:** Sensor-actuatorkabel, Niet geïsoleerd • **Toepassingsbereik:** Chemicaliënbereik, onbelaste zones	YG2A14-C60VB3XLEAX	2145709
	• **Aansluittype kop A:** Contactdoos, M12, 4-pins, haaks, A-gecodeerd • **Aansluittype kop B:** Open kabeluiteinde • **Signaaltype:** Sensor-actuatorkabel • **Kabel:** 1 m, 4-draads, PVC • **Beschrijving:** Sensor-actuatorkabel, Niet geïsoleerd • **Toepassingsbereik:** Chemicaliënbereik, onbelaste zones	YG2A14-010VB3X-LEAX	2145710
	• **Aansluittype kop A:** Contactdoos, M12, 4-pins, recht, A-gecodeerd • **Aansluittype kop B:** Open kabeluiteinde • **Signaaltype:** Sensor-actuatorkabel • **Kabel:** 0,6 m, 4-draads, PVC • **Beschrijving:** Sensor-actuatorkabel, Niet geïsoleerd • **Toepassingsbereik:** Chemicaliënbereik, onbelaste zones	YF2A14-C60VB3XLEAX	2145707
	• **Aansluittype kop A:** Contactdoos, M12, 4-pins, recht, A-gecodeerd • **Aansluittype kop B:** Open kabeluiteinde • **Signaaltype:** Sensor-actuatorkabel • **Kabel:** 1 m, 4-draads, PVC • **Beschrijving:** Sensor-actuatorkabel, Niet geïsoleerd • **Toepassingsbereik:** Chemicaliënbereik, onbelaste zones	YF2A14-010VB3X-LEAX	2145708

SICK IN ÉÉN OOGOPSLAG

SICK is één van de toonaangevende fabrikanten van intelligente sensoren en sensoroplossingen voor industriële toepassingen. Ons unieke aanbod van producten en services is de perfecte basis voor een veilige en efficiënte besturing van processen, voor de bescherming van mensen tegen ongevallen en het voorkomen van milieuverontreiniging.

Wij hebben uitgebreide ervaring in diverse uiteenlopende domeinen en kennen grondig de branchespecifieke processen en eisen. Zo kunnen wij met intelligente sensoren precies de oplossingen leveren die onze klanten nodig hebben. In onze testcentra in Europa, Azië en Noord-Amerika worden systeemoplossingen voor onze klanten getest en geoptimaliseerd. Dat alles maakt van ons een betrouwbare leverancier en R&D-partner.

Onze uitgebreide services vervolledigen ons aanbod. Met onze SICK LifeTime Services ondersteunen we u tijdens de gehele levenscyclus van de machine en zorgen we voor veiligheid en productiviteit.

Dat is voor ons “Sensor Intelligence”.

WERELDWIJD BIJ U IN DE BUURT:

Contactpersonen en andere vestigingen → www.sick.com