Datasheet

WLG4S-3N1332

W4

REFLEXTASTERS EN SENSOREN

SICK
Sensor Intelligence.

Afbeelding kan afwijken

Bestelinformatie

Type	Artikelnr.
WLG4S-3N1332	1046111

Meer apparaatuitvoeringen en accessoires → www.sick.com/W4

Gedetailleerde technische specificaties

Kenmerken

Werkingsprincipe	Reflector fotocel
Werkingsprincipe detail	Zonder minimale afstand reflector (autocollimatie/coaxiale optiek)
Schakelafstand max.	0,01 m ... 5 m [1]
Schakelafstand	0 m ... 3 m [1]
Polarisatiefilter	Ja
Zendstraal	
Lichtbron	PinPoint-LED [2]
Lichtsoort	Zichtbaar rood licht
Lichtvlekgrootte (afstand)	Ø 45 mm (1,5 m)
LED-karakteristieken	
Golflengte	650 nm
Instelling	Enkelvoudige teach-in-toets
Speciale toepassingen	Herkenning van transparante objecten
AutoAdapt	✓

[1] Reflector PL80A.
[2] Gemiddelde levensduur: 100.000 h bij T_U = +25 °C.

Veiligheidstechnische karakteristieken

$MTTF_D$	1.215 jaren
DC_{avg}	0 %
T_M (gebruiksduur)	20 jaren

Elektrisch

Voedingsspanning U_B	10 V DC ... 30 V DC [1]
Rimpel	< 5 V_{ss} [2]
Stroomopname	20 mA [3]
Beschermingsklasse	III
Digitale output	
Type	NPN
Type schakeling	Helderschakelend
Uitgangsstroom $I_{max.}$	≤ 100 mA
Responstijd	< 0,5 ms [4]
Schakelfrequentie	1.000 Hz [5]
Demping in lichtweg	> 8 %
Beveiligingsschakelingen	A [6] C [7] D [8]

[1] Grenswaarden.
[2] Mag U_V-toleranties niet over- of onderschrijden.
[3] Onbelast.
[4] Signaallooptijd bij Ohmse belasting.
[5] Bij licht-donkerverhouding 1:1.
[6] A = U_V-aansluitingen ompoolbeveiligd.
[7] C = interferentie-onderdrukking.
[8] D = outputs overstroom- en kortsluitvast.

Mechanica

Constructie	Blokvormig
Constructie detail	Slim
Afmetingen (B x H x D)	12,2 mm x 41,8 mm x 17,3 mm
Aansluiting	Leiding, 3-draad, 2 m [1]
Aansluiting detail	
Kabeldoorsnede	0,14 mm²
Kabeldiameter	Ø 3,4 mm
Kabellengte (L)	2 m [1]
Materiaal	
Behuizing	Kunststof, ABS
Frontlens	Kunststof, PMMA
Kabel	Kunststof, PVC
Gewicht	30 g

[1] Onder de 0 °C kabel niet buigen.

Omgevingsgegevens

Isolatieklasse	IP67 IP66
Omgevingstemperatuur bedrijf	–40 °C ... +60 °C
Omgevingstemperatuur magazijn	–40 °C ... +75 °C

UL-file-nr.	NRKH.E181493 & NRKH7.E181493

Certificaten

EU declaration of conformity	✓
UK declaration of conformity	✓
ACMA declaration of conformity	✓
Moroccan declaration of conformity	✓
China RoHS	✓
ECOLAB certificate	✓
Photobiological safety (DIN EN 62471) certificate	✓

Classificaties

ECLASS 5.0	27270902
ECLASS 5.1.4	27270902
ECLASS 6.0	27270902
ECLASS 6.2	27270902
ECLASS 7.0	27270902
ECLASS 8.0	27270902
ECLASS 8.1	27270902
ECLASS 9.0	27270902
ECLASS 10.0	27270902
ECLASS 11.0	27270902
ECLASS 12.0	27270902
ETIM 5.0	EC002717
ETIM 6.0	EC002717
ETIM 7.0	EC002717
ETIM 8.0	EC002717
UNSPSC 16.0901	39121528

Aansluittype

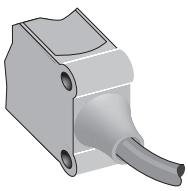

Aansluitschema Cd-044

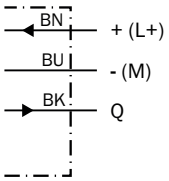

Karakteristiek WL4S-3, WLG4S-3, 5 m

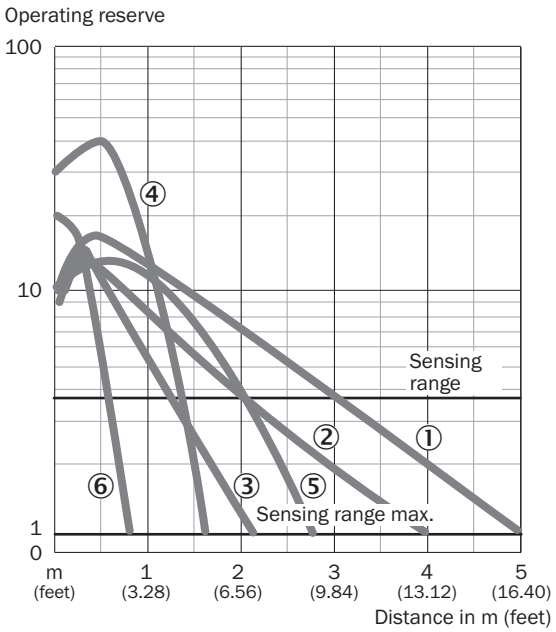

① Reflector PL80A
② Reflector PL40A
③ Reflector PL20A
④ Reflector PL10F
⑤ Reflector P250 CHEM
⑥ Reflecterende folie REF-IRF-56

Lichtvlekgrootte

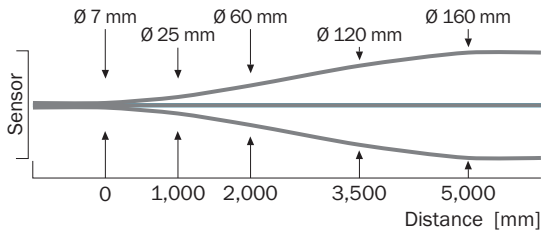

Schakelafstandgrafiek WL4S-3, WLG4S-3, 5 m

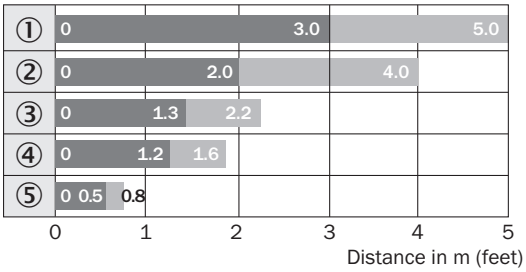

Sensing range Sensing range max.

① Reflector PL80A
② Reflector PL40A
③ Reflector PL20A
④ Reflector PL10F
⑤ Reflecterende folie REF-IRF-56

Maattekening WL4S-3, WLG4S-3, teach-in-toets

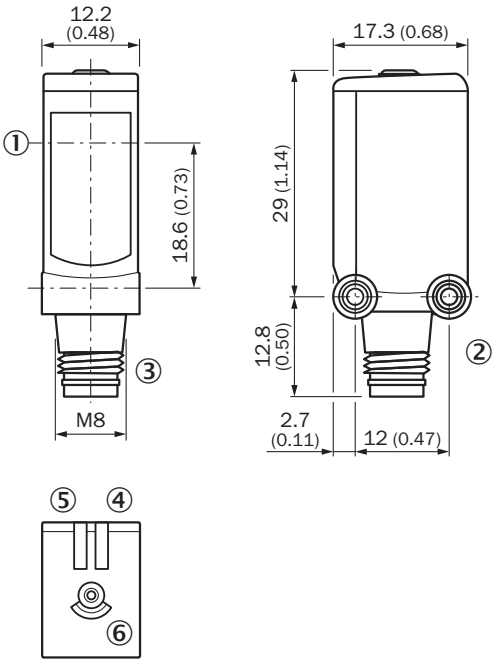

Afmetingen in mm (inch)
① Midden optische as
② Bevestigingsschroefdraad M3
③ Aansluiting
④ Indicatie-LED groen: voedingsspanning actief
⑤ indicatie-LED oranje: status lichtontvangst
⑥ teach-in knop

Aanbevolen accessoires

Meer apparaatuitvoeringen en accessoires ➜ www.sick.com/W4

	Korte beschrijving	Type	Artikelnr.
Bevestigingstechniek			
	• **Beschrijving:** Universele bevestigingshoek voor reflectoren • **Afmetingen (b x h x l):** 85 mm x 90 mm x 35 mm • **Materiaal:** Staal • **Details:** Staal, verzinkt • **Geschikt voor:** C110A, P250, PL20, PL30A, PL40A, PL80A	BEF-WN-REFX	2064574
	• **Beschrijving:** Bevestigingshoek voor wandmontage • **Materiaal:** Roestvast staal • **Details:** Roestvast staal 1.4571 • **Leveringsomvang:** Incl. bevestigingsmateriaal • **Geschikt voor:** W4S, W4F, W4S	BEF-W4-A	2051628
	• **Beschrijving:** Plaat N08 voor universele klemhouder • **Materiaal:** Staal, Gegoten zink • **Details:** Staal, verzinkt (plaat), Gegoten zink (klemhouder) • **Leveringsomvang:** Universele klemhouder (5322626), bevestigingsmateriaal • **Te gebruiken voor:** W100, W150, W4S, W4F, W8, W9-3, W8G, W8 Laser, W8 Inox, G6, W100 Laser, W100-2, W10, G6 Inox, RAY10, W4SLG-3, W9, GR18, MultiPulse, Reflex Array, MultiLine, LUT3, KT5, KT8, KT10, CS8	BEF-KHS-N08	2051607
	• **Beschrijving:** Plaat N02N voor universele klemhouder • **Materiaal:** Roestvast staal, Roestvast staal • **Details:** Roestvast staal 1.4571 (plaat), Roestvast staal 1.4408 (klemhouder) • **Leveringsomvang:** Universele klemhouder (5322627), bevestigingsmateriaal • **Te gebruiken voor:** W4S-3 Glass, W10, W4SLG-3, W4S-3 Inox, W4S-3 Inox Glass, W9, W11-2, W12-3, W12-2 Laser, W12G, W12 Teflon, W16, W250, W250-2, PowerProx, W11G-2, Transpa-Tect, WTT12, UC12, P250, G6 Inox, W4S, W4SL-3V, W4SLG-3V, W4SL-3H	BEF-KHS-N02N	2051618
	• **Beschrijving:** Plaat N11N voor universele klemhouder • **Materiaal:** Roestvast staal • **Details:** Roestvast staal 1.4571 (plaat), Roestvast staal 1.4408 (klemhouder) • **Leveringsomvang:** Universele klemhouder (5322627), bevestigingsmateriaal • **Te gebruiken voor:** DeltaPac, Glare, WTD20E	BEF-KHS-N11N	2071081
Reflectoren en optiek			
	• **Beschrijving:** Microtriple, schroefbaar, geschikt voor lasersensoren • **Afmetingen:** 20 mm 32 mm • **Omgevingstemperatuur bedrijf:** –30 °C ... +65 °C	PL10F	5311210
stekkers en kabels			
	• **Aansluittype kop A:** Stekker, M8, 3-pins, recht, A-gecodeerd • **Beschrijving:** Niet geïsoleerd • **Aansluittechniek:** Schroefklemmen • **Toegestane kabeldoorsnede:** 0,14 mm² ... 0,5 mm²	STE-0803-G	6037322

SICK IN ÉÉN OOGOPSLAG

SICK is één van de toonaangevende fabrikanten van intelligente sensoren en sensoroplossingen voor industriële toepassingen. Ons unieke aanbod van producten en services is de perfecte basis voor een veilige en efficiënte besturing van processen, voor de bescherming van mensen tegen ongevallen en het voorkomen van milieuverontreiniging.

Wij hebben uitgebreide ervaring in diverse uiteenlopende domeinen en kennen grondig de branchespecifieke processen en eisen. Zo kunnen wij met intelligente sensoren precies de oplossingen leveren die onze klanten nodig hebben. In onze testcentra in Europa, Azië en Noord-Amerika worden systeemoplossingen voor onze klanten getest en geoptimaliseerd. Dat alles maakt van ons een betrouwbare leverancier en R&D-partner.

Onze uitgebreide services vervolledigen ons aanbod. Met onze SICK LifeTime Services ondersteunen we u tijdens de gehele levenscyclus van de machine en zorgen we voor veiligheid en productiviteit.

Dat is voor ons “Sensor Intelligence”.

WERELDWIJD BIJ U IN DE BUURT:

Contactpersonen en andere vestigingen → www.sick.com