Datasheet

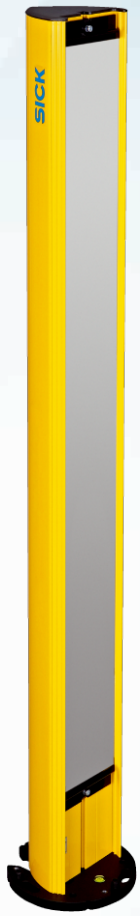

PM3C17-00030000

Spiegel

REFLECTOREN EN OPTIEK

SICK
Sensor Intelligence.

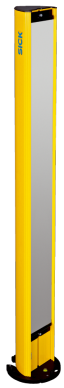

Bestelinformatie

Type	Artikelnr.
PM3C17-00030000	1043454

Meer apparaatuitvoeringen en accessoires → www.sick.com/Spiegel

Gedetailleerde technische specificaties

Kenmerken

Beschrijving	Spiegelzuil PM3C met vast gemonteerde spiegel voor straalafbuiging. Maakt meerzijdige toegangsbeveiliging mogelijk.
Bevestigingswijze	Mechanische verankering in de bodem
Leveringsomvang	Spiegelzuil PM3C met voorgemonteerde vloerplaat
Spiegelhoogte	1.716,5 mm
Spiegelhoogte	1.532 mm
Spiegelbreedte	125 mm
Geschikt voor apparaatvarianten	
Veiligheidslichtgordijn deTec	Veiligheidsveldhoogte ≤ 1.500 mm
Veiligheidslichtgordijn C2000, C4000, M4000 Curtain	Veiligheidsveldhoogte ≤ 1.500 mm
Veiligheidsfotocel deTem	Naar keuze
Veiligheidsfotocel M2000, M4000	Naar keuze
Geschikt voor	Veiligheidslichtgordijnen Veiligheidsfotocellen
Soort omkering	Horizontaal

Mechanica

Afmetingen	Zie maattekening
L1	1.532 mm [1]
L2	145 mm [2]
L5	1.716,5 mm [3]
Dwarsdoorsnede zuilprofiel	148 mm x 118 mm
Diameter vloerplaat	180 mm
Gewicht	12,65 kg

[1] L1 = spiegelhoogte.
[2] L2 = afstand onderste spiegeleinde tot de bodem.
[3] L5 = zuilhoogte (incl. vloerplaat).

Classificaties

ECLASS 5.0	27279207
ECLASS 5.1.4	27279207
ECLASS 6.0	27279207
ECLASS 6.2	27279207
ECLASS 7.0	27279207
ECLASS 8.0	27279207
ECLASS 8.1	27279207
ECLASS 9.0	27273605
ECLASS 10.0	27273605
ECLASS 11.0	27273605
ECLASS 12.0	27273605
ETIM 5.0	EC002467
ETIM 6.0	EC002467
ETIM 7.0	EC002467
ETIM 8.0	EC002467
UNSPSC 16.0901	39111609

Maattekening PM3

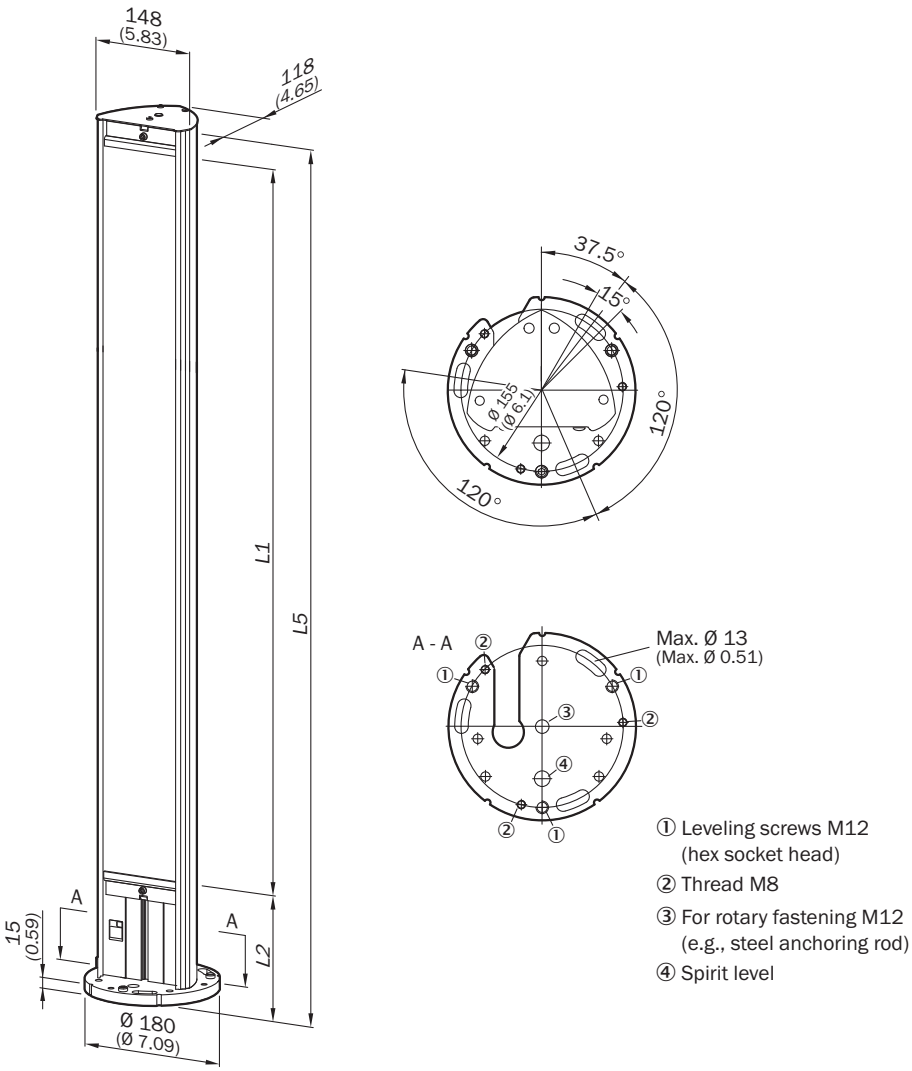

Afmetingen in mm (inch)
① Nivelleerschroeven M12 (inbus)
② Schroefdraad M8
③ voor draaibevestiging M12 (bijv. slaganker)
④ Waterpas voor nivelleren

Type	Artikelnr.	L1 = spiegelhoogte	L2 = afstand onderste spiegeleinde tot de bodem	L5 = zuilhoogte (incl. vloerplaat)	Geschikt voor veiligheidsveldhoogte
PM3C13-00030000	1043453	1.082	160	1.281,5	≤ 1.050
PM3C15-00030000	1077525	1.382	145	1.569	≤ 1.350
PM3C17-00030000	1043454	1.532	145	1.716,5	≤ 1.500
PM3C19-00030000	1043455	1.682	295	2.016,5	≤ 1.650
PM3C20-00030000	1043456	1.832	345	2.216,5	≤ 1.800
PM3C22-00030000	1093216	1.982	245	2.269	≤ 1.950
PM3C24-00030000	1093217	2.132	245	2.419	≤ 2.100

SICK IN ÉÉN OOGOPSLAG

SICK is één van de toonaangevende fabrikanten van intelligente sensoren en sensoroplossingen voor industriële toepassingen. Ons unieke aanbod van producten en services is de perfecte basis voor een veilige en efficiënte besturing van processen, voor de bescherming van mensen tegen ongevallen en het voorkomen van milieuverontreiniging.

Wij hebben uitgebreide ervaring in diverse uiteenlopende domeinen en kennen grondig de branchespecifieke processen en eisen. Zo kunnen wij met intelligente sensoren precies de oplossingen leveren die onze klanten nodig hebben. In onze testcentra in Europa, Azië en Noord-Amerika worden systeemoplossingen voor onze klanten getest en geoptimaliseerd. Dat alles maakt van ons een betrouwbare leverancier en R&D-partner.

Onze uitgebreide services vervolledigen ons aanbod. Met onze SICK LifeTime Services ondersteunen we u tijdens de gehele levenscyclus van de machine en zorgen we voor veiligheid en productiviteit.

Dat is voor ons “Sensor Intelligence”.

WERELDWIJD BIJ U IN DE BUURT:

Contactpersonen en andere vestigingen → www.sick.com