Fiche technique

IH06-1B5PO-VTK

IMM

DÉTECTEURS DE PROXIMITÉ INDUCTIFS

SICK
Sensor Intelligence.

illustration non contractuelle

informations de commande

type	référence
IH06-1B5PO-VTK	6020171

Autres modèles d'appareil et accessoires → www.sick.com/IMM

caractéristiques techniques détaillées

Caractéristiques

Forme	Cylindrique
Forme du boîtier	Forme de construction ultra courte
Diamètre	Ø 6,5 mm
Distance de commutation S_n	1,5 mm
Portée sécurisée S_a	1,215 mm
Montage dans métal	Noyable
Fréquence de commutation	5.000 Hz
Mode de raccordement	Connecteur mâle M8, 3 pôles
Sortie de commutation	PNP
Détail sortie de commutation	PNP
Fonction de sortie	Contact NF
Version électrique	CC 3 fils
Indice de protection	IP67 [1]

[1] Selon EN 60529.

Mécanique/électronique

Tension d'alimentation	10 V DC ... 30 V DC
Ondulation résiduelle	≤ 20 % [1]
Chute de tension	≤ 2 V [2]
Durée d'initialisation	≤ 10 ms
Hystérésis	1 % ... 10 %

[1] De U_V.
[2] Pour Ia = 200 mA.
[3] Tension d'alimentation U_B et température ambiante Ta constantes.

Reproductibilité	≤ 1,5 % [3]
Dérive de température (de S_r)	± 10 %
CEM	EN 60947-5-2 CEI 61000-4-2: (Niveau de test 2) CEI 61000-4-4: (Niveau de test 3)
Courant permanent I_a	≤ 200 mA
Protection contre les courts-circuits	✓
Immunité aux chocs et aux vibrations	30 g, 11 ms / 10 ... 55 Hz, 1 mm
Température de fonctionnement	–25 °C ... +70 °C
Matériau du boîtier	Acier inoxydable V2A, DIN 1.4305 / AISI 303
Matériau, surface active	Plastique, POM
Longueur du boîtier	29 mm
Fichier UL n°	NRKH.E191603

[1] De U_V.
[2] Pour Ia = 200 mA.
[3] Tension d'alimentation U_B et température ambiante Ta constantes.

Grandeurs caractéristiques relatives à la sécurité

$MTTF_D$	186 années
DC_{avg}	0 %
T_M (durée d'utilisation)	20 années

Facteurs de réduction

Remarque	Les valeurs sont valables comme valeurs indicatives pouvant varier
Acier inoxydable (V2A)	Env. 0,8
Aluminium (Al)	Env. 0,45
Cuivre (Cu)	Env. 0,4
Laiton (Ms)	Env. 0,5

Consigne de montage

Remarque	Pour le schéma correspondant, voir « Consignes de montage »
A	1,75 mm
B	3 mm
C	6,5 mm
D	4,5 mm
E	0 mm
F	12 mm

Certifications

EU declaration of conformity	✓
UK declaration of conformity	✓
ACMA declaration of conformity	✓
Moroccan declaration of conformity	✓
China RoHS	✓

Classifications

ECLASS 5.0	27270101
ECLASS 5.1.4	27270101
ECLASS 6.0	27270101
ECLASS 6.2	27270101
ECLASS 7.0	27270101
ECLASS 8.0	27270101
ECLASS 8.1	27270101
ECLASS 9.0	27270101
ECLASS 10.0	27270101
ECLASS 11.0	27270101
ECLASS 12.0	27274001
ETIM 5.0	EC002714
ETIM 6.0	EC002714
ETIM 7.0	EC002714
ETIM 8.0	EC002714
UNSPSC 16.0901	39122230

Consigne de montage Montage noyable

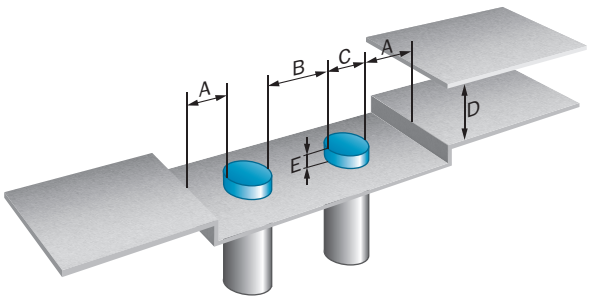

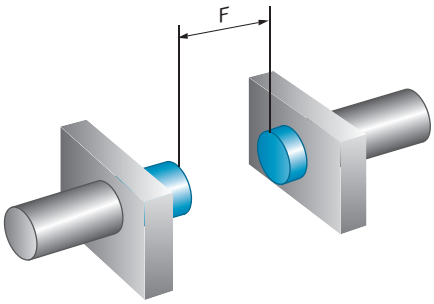

Schéma de raccordement Cd-004

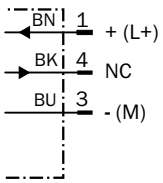

Plan coté Ultra-court, affleurant, avec connecteur mâle

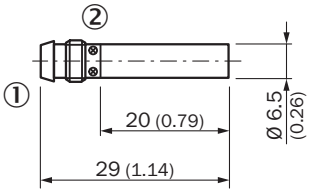

Dimensions en mm (inch)
① Raccordement
② LED

accessoires recommandés

Autres modèles d'appareil et accessoires ➜ www.sick.com/IMM

	description succincte	type	référence
technique de fixation			
	• **Matériau:** Plastique • **Détails:** Plastique (PA6) • **Contenu de la livraison:** Sans matériel de fixation • **Convient pour:** Bornier pour capteurs cylindriques d'un diamètre de boîtier de 6,5 mm sans butée fixe	BEF-KH-M06	2101067

	description succincte	type	référence
connecteurs et câbles			
	• **Description:** Câble capteur / actionneur, non blindé • **Mode de raccordement tête A:** Connecteur femelle, M8, 3 pôles, droit, Codage A • **Mode de raccordement tête B:** Extrémité de câble ouverte • **Type de signal:** Câble capteur / actionneur • **Câble:** 2 m, 3 fils, PVC • **Domaine d'utilisation:** Zones non sollicitées, Domaine de produit chimique	YF8U13-020VA1X-LEAX	2095860
	• **Description:** Câble capteur / actionneur, non blindé • **Mode de raccordement tête A:** Connecteur femelle, M8, 3 pôles, droit, Codage A • **Mode de raccordement tête B:** Extrémité de câble ouverte • **Type de signal:** Câble capteur / actionneur • **Câble:** 5 m, 3 fils, PUR, sans halogène • **Domaine d'utilisation:** Mode chaîne porte-câble, Domaine de l'huile/des lubrifiants, robots, Mode chaîne porte-câble	YF8U13-050UA1X-LEAX	2094788
	• **Description:** Câble capteur / actionneur, non blindé • **Mode de raccordement tête A:** Connecteur femelle, M8, 3 pôles, droit, Codage A • **Mode de raccordement tête B:** Extrémité de câble ouverte • **Type de signal:** Câble capteur / actionneur • **Câble:** 5 m, 3 fils, PVC • **Domaine d'utilisation:** Zones non sollicitées, Domaine de produit chimique	YF8U13-050VA1X-LEAX	2095884
	• **Description:** Câble capteur / actionneur, non blindé • **Mode de raccordement tête A:** Connecteur femelle, M8, 3 pôles, droit, Codage A • **Mode de raccordement tête B:** Extrémité de câble ouverte • **Type de signal:** Câble capteur / actionneur • **Câble:** 10 m, 3 fils, PVC • **Domaine d'utilisation:** Zones non sollicitées, Domaine de produit chimique	YF8U13-100VA1X-LEAX	2095885
	• **Description:** Câble capteur / actionneur, non blindé • **Mode de raccordement tête A:** Connecteur femelle, M8, 3 pôles, coudé, Codage A • **Mode de raccordement tête B:** Extrémité de câble ouverte • **Type de signal:** Câble capteur / actionneur • **Câble:** 2 m, 3 fils, PVC • **Domaine d'utilisation:** Zones non sollicitées, Domaine de produit chimique	YG8U13-020VA1X-LEAX	2096165
	• **Description:** Câble capteur / actionneur, non blindé • **Mode de raccordement tête A:** Connecteur femelle, M8, 3 pôles, coudé, Codage A • **Mode de raccordement tête B:** Extrémité de câble ouverte • **Type de signal:** Câble capteur / actionneur • **Câble:** 5 m, 3 fils, PVC • **Domaine d'utilisation:** Zones non sollicitées, Domaine de produit chimique	YG8U13-050VA1X-LEAX	2096166
	• **Description:** Câble capteur / actionneur, non blindé • **Mode de raccordement tête A:** Connecteur femelle, M8, 3 pôles, coudé, Codage A • **Mode de raccordement tête B:** Extrémité de câble ouverte • **Type de signal:** Câble capteur / actionneur • **Câble:** 10 m, 3 fils, PVC • **Domaine d'utilisation:** Zones non sollicitées, Domaine de produit chimique	YG8U13-100VA1X-LEAX	2096209
	• **Description:** Non blindé • **Mode de raccordement tête A:** Connecteur mâle, M8, 3 pôles, droit, Codage A • **Raccordement:** Borniers à vis • **Section du conducteur admissible:** 0,14 mm² ... 0,5 mm²	STE-0803-G	6037322
	• **Description:** Non blindé • **Mode de raccordement tête A:** Connecteur femelle, M8, 3 pôles, droit, Codage A • **Raccordement:** Borniers à vis • **Section du conducteur admissible:** 0,14 mm² ... 0,5 mm²	DOS-0803-G	7902077
	• **Description:** Non blindé • **Mode de raccordement tête A:** Connecteur femelle, M8, 3 pôles, coudé, Codage A • **Raccordement:** Raccordement soudé • **Section du conducteur admissible:** ≤ 0,25 mm²	DOS-0803-W	7902078
	• **Description:** Câble capteur / actionneur, non blindé • **Mode de raccordement tête A:** Connecteur femelle, M8, 3 pôles, droit, Codage A • **Mode de raccordement tête B:** Connecteur mâle, M12, 3 pôles, droit, Codage A • **Type de signal:** Câble capteur / actionneur • **Câble:** 2 m, 3 fils, PVC • **Domaine d'utilisation:** Zones non sollicitées, Domaine de produit chimique	YF8U13-020VA1M2A13	2096605
	• **Description:** Câble capteur / actionneur, non blindé • **Mode de raccordement tête A:** Connecteur femelle, M8, 3 pôles, droit, Codage A • **Mode de raccordement tête B:** Connecteur mâle, M12, 3 pôles, droit, Codage A	YF8U13-050VA1M2A13	2096606

	description succincte	type	référence
	• **Type de signal:** Câble capteur / actionneur • **Câble:** 5 m, 3 fils, PVC • **Domaine d'utilisation:** Zones non sollicitées, Domaine de produit chimique		
	• **Description:** Câble capteur / actionneur, non blindé • **Mode de raccordement tête A:** Connecteur femelle, M8, 3 pôles, droit, Codage A • **Mode de raccordement tête B:** Extrémité de câble ouverte • **Type de signal:** Câble capteur / actionneur • **Câble:** 0,6 m, 3 fils, PVC • **Domaine d'utilisation:** Zones non sollicitées, Domaine de produit chimique	YF8U13-C60VA1XLEAX	2146368
	• **Description:** Câble capteur / actionneur, non blindé • **Mode de raccordement tête A:** Connecteur femelle, M8, 3 pôles, coudé, Codage A • **Mode de raccordement tête B:** Extrémité de câble ouverte • **Type de signal:** Câble capteur / actionneur • **Câble:** 1 m, 3 fils, PVC • **Domaine d'utilisation:** Zones non sollicitées, Domaine de produit chimique	YG8U13-010VA1X-LEAX	2146371
	• **Description:** Câble capteur / actionneur, non blindé • **Mode de raccordement tête A:** Connecteur femelle, M8, 3 pôles, coudé, Codage A • **Mode de raccordement tête B:** Extrémité de câble ouverte • **Type de signal:** Câble capteur / actionneur • **Câble:** 3 m, 3 fils, PVC • **Domaine d'utilisation:** Zones non sollicitées, Domaine de produit chimique	YG8U13-030VA1X-LEAX	2146372
	• **Description:** Câble capteur / actionneur, non blindé • **Mode de raccordement tête A:** Connecteur femelle, M8, 3 pôles, coudé, Codage A • **Mode de raccordement tête B:** Extrémité de câble ouverte • **Type de signal:** Câble capteur / actionneur • **Câble:** 0,6 m, 3 fils, PVC • **Domaine d'utilisation:** Zones non sollicitées, Domaine de produit chimique	YG8U13-C60VA1XLEAX	2146370
	• **Description:** Câble capteur / actionneur, non blindé • **Mode de raccordement tête A:** Connecteur femelle, M8, 3 pôles, droit, Codage A • **Mode de raccordement tête B:** Connecteur mâle, M12, 3 pôles, droit, Codage A • **Type de signal:** Câble capteur / actionneur • **Câble:** 1 m, 3 fils, PVC • **Domaine d'utilisation:** Zones non sollicitées, Domaine de produit chimique	YF8U13-010VA1M2A13	2146381

SICK EN BREF

SICK est l'un des principaux fabricants de capteurs et de solutions de détection intelligents pour les applications industrielles. Notre gamme unique de produits et de services vous fournit tous les outils dont vous avez besoin pour la gestion sûre et efficace de vos processus, la protection des personnes contre les accidents et la prévention des dommages environnementaux.

Nous possédons une vaste expérience dans de nombreux secteurs et connaissons vos processus et vos exigences. Nous sommes en mesure de vous proposer les capteurs intelligents qui répondent parfaitement à vos besoins. Nos solutions systèmes sont testées et améliorées dans des centres d'application situés en Europe, en Asie et en Amérique du Nord afin de satisfaire pleinement nos clients. Cette rigueur a fait de notre entreprise un fournisseur et partenaire de développement fiable.

Nous proposons également une gamme complète de services : les SICK LifeTime Services vous accompagnent tout au long du cycle de vie de vos machines et vous garantissent sécurité et productivité.

C'est ainsi que nous concevons la détection intelligente.

DANS LE MONDE ENTIER, PRÈS DE CHEZ VOUS :

Interlocuteurs et autres sites sur → www.sick.com

SICK
Sensor Intelligence.