Fiche technique

GSE6-F4421V

G6

CAPTEURS PHOTOÉLECTRIQUES

SICK
Sensor Intelligence.

illustration non contractuelle

informations de commande

type	référence
GSE6-F4421V	1084116

Autres modèles d'appareil et accessoires ➜ www.sick.com/G6

caractéristiques techniques détaillées

Caractéristiques

Principe de fonctionnement	Barrière émetteur-récepteur
Distance de commutation max.	0 m ... 14,5 m
Distance de commutation	0 m ... 10 m
Filtres de polarisation	Non
Faisceau de l'émetteur	
Source d'émission	LED [1]
Type de lumière	Lumière infrarouge
Taille du spot lumineux (distance)	Ø 460 mm (10 m)
Caractéristiques LED	
Longueur d'onde	850 nm
Réglage	Potentiomètre, 270°
Applications spéciales	Environnements humides et hygiéniques

[1] Durée de vie moyenne de 100.000 h à T_U = + 25 °C.

Électrique

Tension d'alimentation U_B	10 V DC ... 30 V DC [1]
Ondulation résiduelle	± 10 % [2]
Consommation	30 mA [3]
Classe de protection	III
Sortie numérique	
Type	PNP
Type de commutation	Commutation claire/sombre
Tension du signal PNP HAUT / BAS	U_V - (≤ 3 V) / env. 0 V
Courant de sortie $I_{max.}$	≤ 100 mA [4]
Temps de réponse	< 625 µs [5]
Fréquence de commutation	1.000 Hz [6]
Fonction de commutation	Sortie de commutation complémentaire
Protections électriques	A [7] B [8] D [9]

[1] Valeurs limites pour fonctionnement en réseau protégé contre les courts-circuits max. 8 A.
[2] Ne doit pas être supérieur ou inférieur aux valeurs de tolérance U_V.
[3] Sans charge.
[4] Pour Uv > 24 V, IA max = 50 mA.
[5] Durée du signal sur charge ohmique.
[6] Pour un rapport clair/sombre de 1:1.
[7] A = raccordements U_V protégés contre les inversions de polarité.
[8] B = entrées et sorties protégées contre les inversions de polarité.
[9] D = sorties protégées contre les courts-circuits et les surcharges.

Mécanique

Forme	Rectangulaire
Dimensions (l x H x P)	15 mm x 44 mm x 22 mm
Raccordement	Connecteur mâle M8, 4 pôles
Matériau	
Boîtier	Métal, acier inoxydable V4A (1.4404, 316L)
Vitre frontale	Plastique, PMMA
Poids	90 g

Caractéristiques ambiantes

Indice de protection	IP67 IP69K [1]
Température de fonctionnement	–25 °C ... +55 °C [2]
Température ambiante d'entreposage	–30 °C ... +75 °C
Fichier UL n°	NRKH.E348498 & NRKH7.E348498

[1] Selon ISO 20653:2013-03.
[2] Stabilité de la température +/– 10 °C après réglage.

Classifications

ECLASS 5.0	27270901

ECLASS 5.1.4	27270901
ECLASS 6.0	27270901
ECLASS 6.2	27270901
ECLASS 7.0	27270901
ECLASS 8.0	27270901
ECLASS 8.1	27270901
ECLASS 9.0	27270901
ECLASS 10.0	27270901
ECLASS 11.0	27270901
ECLASS 12.0	27270901
ETIM 5.0	EC002716
ETIM 6.0	EC002716
ETIM 7.0	EC002716
ETIM 8.0	EC002716
UNSPSC 16.0901	39121528

Certifications

EU declaration of conformity	✓
UK declaration of conformity	✓
ACMA declaration of conformity	✓
Moroccan declaration of conformity	✓
China RoHS	✓
ECOLAB certificate	✓
cULus certificate	✓
Photobiological safety (DIN EN 62471) certificate	✓

Plan coté GTB6, GTE6, GL6, GSE6 Inox, connecteur mâle

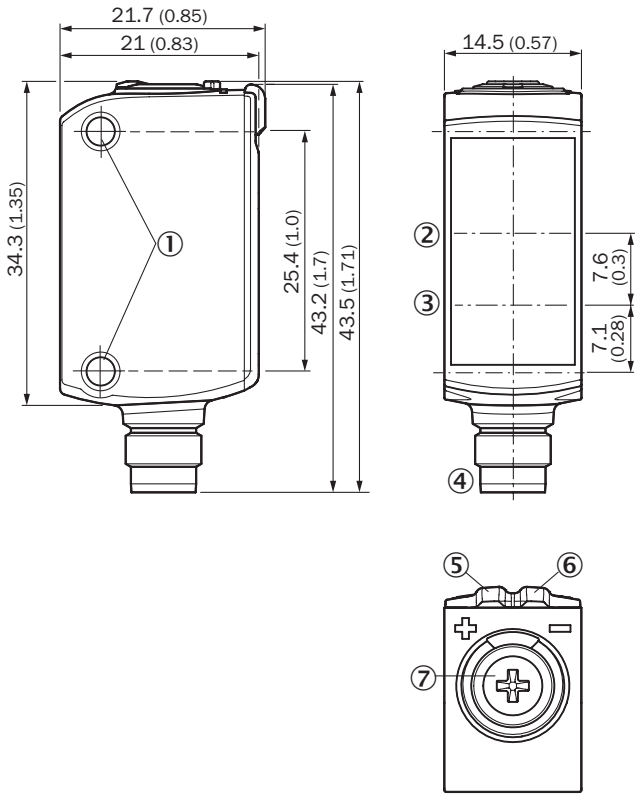

Dimensions en mm (inch)
① trou de fixation M3
② axe optique, récepteur
③ axe optique, émetteur
④ Raccordement
⑤ LED d'état jaune : état réception de lumière
⑥ tension d'alimentation active
⑦ potentiomètre

Schéma de raccordement Cd-232

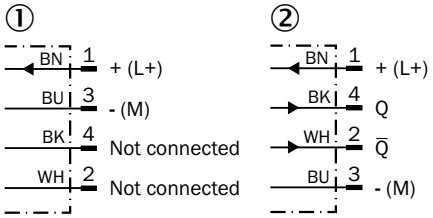

① émetteur
② récepteur

Caractéristique GSE6 Inox, IR, Standard

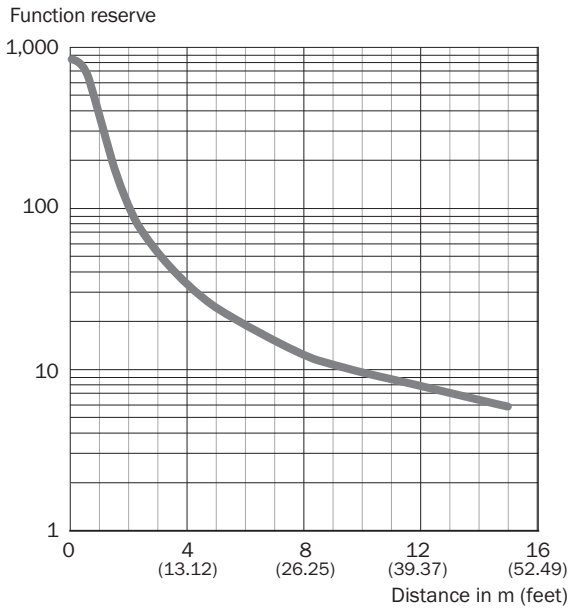

Taille du spot lumineux GSE6 Inox, IR, Standard

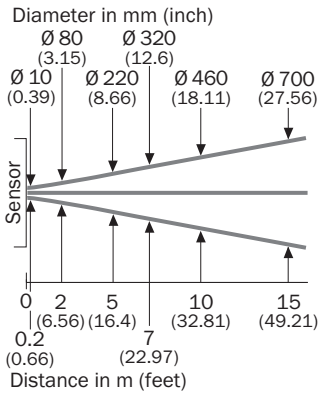

Graphique de la portée GSE6 Inox, IR, Standard

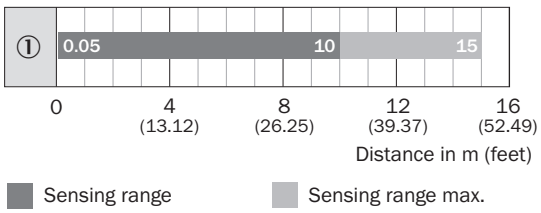

Sensing range Sensing range max.

accessoires recommandés

Autres modèles d'appareil et accessoires ➜ www.sick.com/G6

	description succincte	type	référence
technique de fixation			
	• **Description:** Bloc de serrage pour fixer les capteurs G6 sur des barres rondes de 12 mm, serrage possible jusqu'à 4 mm max. d'épaisseur de tôle • **Matériau:** Acier • **Détails:** Aluminium (bloc de serrage), Acier inoxydable (équerre de fixation) • **Contenu de la livraison:** Bloc de serrage avec dispositif d'insertion de barres rondes, équerre de fixation, matériel de fixation	BEF-KHS-IS12G6	2086865
	• **Description:** Equerre de fixation pour montage mural • **Matériau:** Acier inoxydable • **Détails:** Acier inoxydable • **Contenu de la livraison:** Avec matériel de fixation • **Convient pour:** W8, W8G, W8 Laser, W8 Inox, G6, G6 Inox, W100 Laser, W100-2, KTM Core, KTM Prime, CSM, LUTM, W4S	BEF-W100-A	5311520
	• **Matériau:** Acier inoxydable • **Détails:** Acier inoxydable (1.4301) • **Convient pour:** W4S, W4S	BEF-WN-G6	2062909
connecteurs et câbles			
	• **Mode de raccordement tête A:** Connecteur femelle, M8, 4 pôles, droit • **Mode de raccordement tête B:** Extrémité de câble ouverte • **Type de signal:** Câble capteur / actionneur • **Câble:** 5 m, 4 fils, PP • **Description:** Câble capteur / actionneur, non blindé • **Raccordement:** Extrémité de câble ouverte • **Remarque:** Ce produit résiste généralement aux produits de nettoyage chimiques (voir Ecolab) et à d'autres produits comme le H2O2, le CH2O2. Avant utilisation, vérifier la résistance du matériau aux produits de nettoyage à utiliser., Résistant à l'acide lactique et au peroxyde d'hydrogène (H2O2) • **Domaine d'utilisation:** Environnements humides et hygiéniques, Mode chaîne porte-câble, robots, Résistance au cintrage à froid, Résistance à l'eau de mer	DOL-0804-G05MRN	6058511
	• **Mode de raccordement tête A:** Connecteur femelle, M8, 4 pôles, droit • **Mode de raccordement tête B:** Extrémité de câble ouverte • **Type de signal:** Câble capteur / actionneur • **Câble:** 5 m, 4 fils, PVC • **Description:** Câble capteur / actionneur, non blindé • **Raccordement:** Extrémité de câble ouverte • **Remarque:** Ce produit résiste généralement aux produits de nettoyage chimiques (voir Ecolab). Nous vous prions de ne pas utiliser d'autres produits de nettoyage , N'est pas résistant à l'acide lactique ni au peroxyde d'hydrogène (H2O2) • **Domaine d'utilisation:** Zones non sollicitées, Environnements humides et hygiéniques, Domaine de produit chimique	DOL-0804-G05MNI	6059194

SICK EN BREF

SICK est l'un des principaux fabricants de capteurs et de solutions de détection intelligents pour les applications industrielles. Notre gamme unique de produits et de services vous fournit tous les outils dont vous avez besoin pour la gestion sûre et efficace de vos processus, la protection des personnes contre les accidents et la prévention des dommages environnementaux.

Nous possédons une vaste expérience dans de nombreux secteurs et connaissons vos processus et vos exigences. Nous sommes en mesure de vous proposer les capteurs intelligents qui répondent parfaitement à vos besoins. Nos solutions systèmes sont testées et améliorées dans des centres d'application situés en Europe, en Asie et en Amérique du Nord afin de satisfaire pleinement nos clients. Cette rigueur a fait de notre entreprise un fournisseur et partenaire de développement fiable.

Nous proposons également une gamme complète de services : les SICK LifeTime Services vous accompagnent tout au long du cycle de vie de vos machines et vous garantissent sécurité et productivité.

C'est ainsi que nous concevons la détection intelligente.

DANS LE MONDE ENTIER, PRÈS DE CHEZ VOUS :

Interlocuteurs et autres sites sur → www.sick.com

SICK
Sensor Intelligence.