Fiche technique

WL4S-3P3130

W4

CAPTEURS PHOTOÉLECTRIQUES

SICK
Sensor Intelligence.

illustration non contractuelle

informations de commande

type	référence
WL4S-3P3130	1042070

Autres modèles d'appareil et accessoires → www.sick.com/W4

caractéristiques techniques détaillées

Caractéristiques

Principe de fonctionnement	Barrière réflex
Principe de fonctionnement, détail	Sans distance minimale réflecteur (autocollimation/optique coaxiale)
Distance de commutation max.	0 m ... 4 m [1]
Distance de commutation	0 m ... 2,5 m [1]
Filtres de polarisation	Oui
Faisceau de l'émetteur	
Source d'émission	LED PinPoint [2]
Type de lumière	Lumière rouge visible
Taille du spot lumineux (distance)	Ø 45 mm (1,5 m)
Caractéristiques LED	
Longueur d'onde	650 nm
Réglage	Aucune

[1] Réflecteur PL80A.
[2] Durée de vie moyenne de 100.000 h à T_U = + 25 °C.

Grandeurs caractéristiques relatives à la sécurité

$MTTF_D$	3.027 années
DC_{avg}	0 %

Électrique

Tension d'alimentation U_B	10 V DC ... 30 V DC [1]
Ondulation résiduelle	< 5 V_{ss} [2]
Consommation	20 mA [3]
Classe de protection	III
Sortie numérique	
Type	PNP
Type de commutation	Commutation claire
Courant de sortie $I_{max.}$	≤ 100 mA
Temps de réponse	< 0,5 ms [4]
Fréquence de commutation	1.000 Hz [5]
Protections électriques	A [6] C [7] D [8]

[1] Valeurs limites.
[2] Ne doit pas être supérieur ou inférieur aux valeurs de tolérance U_V.
[3] Sans charge.
[4] Durée du signal sur charge ohmique.
[5] Pour un rapport clair/sombre de 1:1.
[6] A = raccordements U_V protégés contre les inversions de polarité.
[7] C = suppression des impulsions parasites.
[8] D = sorties protégées contre les courts-circuits et les surcharges.

Mécanique

Forme	Rectangulaire
Conception, détail	Slim
Dimensions (l x H x P)	12,2 mm x 41,8 mm x 17,3 mm
Raccordement	Câble avec connecteur mâle M8, 3 pôles [1]
Raccordement, détail	
Section du conducteur	0,14 mm²
Diamètre de câble	Ø 3,4 mm
Longueur de câble (L)	100 mm [1]
Matériau	
Boîtier	Plastique, ABS
Vitre frontale	Plastique, PMMA
Câble	Plastique, PVC
Poids	30 g

[1] Ne pas déformer le câble si la température est inférieure à 0 °C.

Caractéristiques ambiantes

Indice de protection	IP67 IP66
Température de fonctionnement	–40 °C ... +60 °C
Température ambiante d'entreposage	–40 °C ... +75 °C
Fichier UL n°	NRKH.E181493 & NRKH7.E181493

Certifications

EU declaration of conformity	✓
UK declaration of conformity	✓
ACMA declaration of conformity	✓
Moroccan declaration of conformity	✓
China RoHS	✓
ECOLAB certificate	✓
Photobiological safety (DIN EN 62471) certificate	✓

Classifications

ECLASS 5.0	27270902
ECLASS 5.1.4	27270902
ECLASS 6.0	27270902
ECLASS 6.2	27270902
ECLASS 7.0	27270902
ECLASS 8.0	27270902
ECLASS 8.1	27270902
ECLASS 9.0	27270902
ECLASS 10.0	27270902
ECLASS 11.0	27270902
ECLASS 12.0	27270902
ETIM 5.0	EC002717
ETIM 6.0	EC002717
ETIM 7.0	EC002717
ETIM 8.0	EC002717
UNSPSC 16.0901	39121528

Mode de raccordement

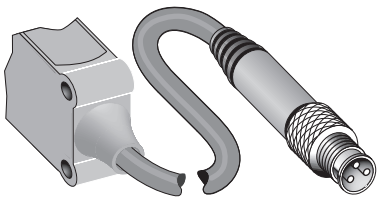

Schéma de raccordement Cd-045

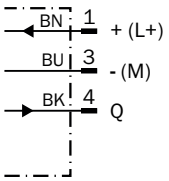

Caractéristique WL4S-3

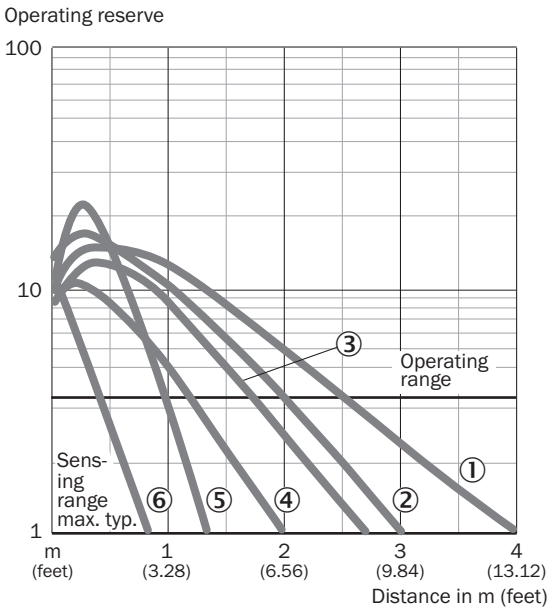

① réflecteur PL80A
② réflecteur P250F
③ réflecteur PL40A
④ réflecteur PL20F
⑤ réflecteur PL10F
⑥ bande réflecteur REF-IRF-56

Taille du spot lumineux

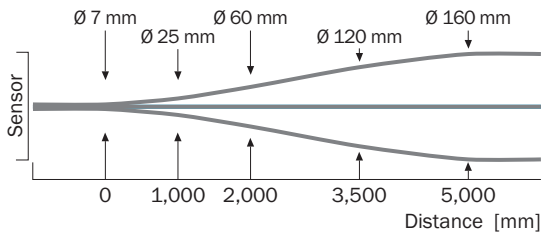

Graphique de la portée WL4S-3, WLG4S-3, 4 m

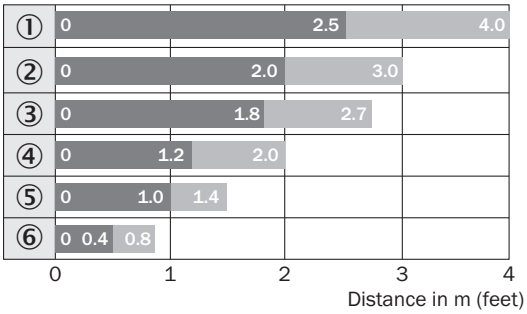

Sensing range Sensing range max.

① réflecteur PL80A
② réflecteur P250F
③ réflecteur PL40A
④ réflecteur PL20F
⑤ réflecteur PL10F
⑥ bande réflecteur REF-IRF-56

Plan coté WL4S-3, WSE4S-3, potentiomètre

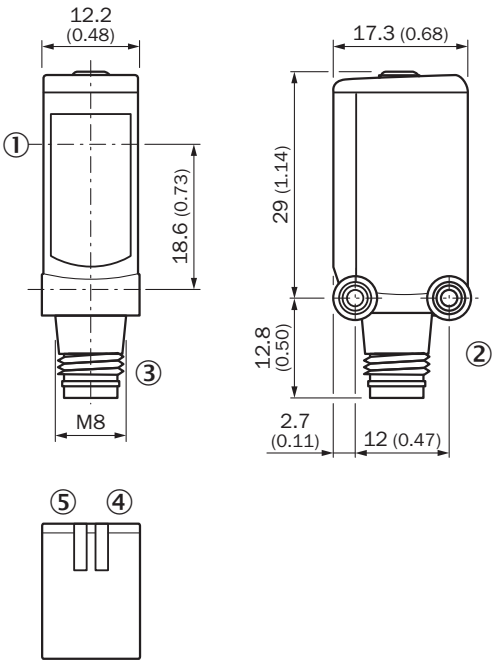

Dimensions en mm (inch)
① centre de l'axe optique
② filetage de fixation M3
③ Raccordement
④ tension d'alimentation active
⑤ LED d'état jaune : état réception de lumière

accessoires recommandés

Autres modèles d'appareil et accessoires ➜ www.sick.com/W4

	description succincte	type	référence
technique de fixation			
	• **Description:** Equerre de fixation pour montage mural • **Matériau:** Acier inoxydable • **Détails:** Acier inoxydable 1.4571 • **Contenu de la livraison:** Avec matériel de fixation • **Convient pour:** W4S, W4F, W4S	BEF-W4-A	2051628
	• **Description:** Plaque N08 pour support de serrage universel • **Matériau:** Acier, zinc moulé sous pression • **Détails:** Acier galvanisé (plaque), zinc moulé sous pression (support de serrage) • **Contenu de la livraison:** Support de serrage universel (5322626), matériel de fixation • **Convient pour:** W100, W150, W4S, W4F, W8, W9-3, W8G, W8 Laser, W8 Inox, G6, W100 Laser, W100-2, W10, G6 Inox, RAY10, W4SLG-3, W9, GR18, MultiPulse, Reflex Array, MultiLine, LUT3, KT5, KT8, KT10, CS8	BEF-KHS-N08	2051607
	• **Description:** Plaque N11N pour supports de serrage universels • **Matériau:** Acier inoxydable • **Détails:** Acier inoxydable 1.4571 (plaque), acier inoxydable 1.4408 (support de serrage) • **Contenu de la livraison:** Support de serrage universel (5322627), matériel de fixation • **Convient pour:** DeltaPac, Glare, WTD20E	BEF-KHS-N11N	2071081
réflecteurs et optique			
	• **Description:** Dispositif rétroréfléchissant petit format, à visser, adapté aux capteurs laser • **Dimensions:** 20 mm 32 mm • **Température de fonctionnement:** –30 °C ... +65 °C	PL10F	5311210
connecteurs et câbles			
	• **Mode de raccordement tête A:** Connecteur mâle, M8, 3 pôles, droit, Codage A • **Description:** Non blindé • **Raccordement:** Borniers à vis • **Section du conducteur admissible:** 0,14 mm² ... 0,5 mm²	STE-0803-G	6037322
	• **Mode de raccordement tête A:** Connecteur femelle, M8, 3 pôles, droit, Codage A • **Mode de raccordement tête B:** Extrémité de câble ouverte • **Type de signal:** Câble capteur / actionneur • **Câble:** 5 m, 3 fils, PVC • **Description:** Câble capteur / actionneur, non blindé • **Domaine d'utilisation:** Domaine de produit chimique, zones non sollicitées	YF8U13-050VA1X-LEAX	2095884
	• **Mode de raccordement tête A:** Connecteur femelle, M8, 3 pôles, droit, Codage A • **Mode de raccordement tête B:** Extrémité de câble ouverte • **Type de signal:** Câble capteur / actionneur • **Câble:** 5 m, 3 fils, PUR, sans halogène • **Description:** Câble capteur / actionneur, non blindé • **Domaine d'utilisation:** Zones non sollicitées, Domaine de l'huile/des lubrifiants, robots, Mode chaîne porte-câble	YF8U13-050UA1X-LEAX	2094788

SICK EN BREF

SICK est l'un des principaux fabricants de capteurs et de solutions de détection intelligents pour les applications industrielles. Notre gamme unique de produits et de services vous fournit tous les outils dont vous avez besoin pour la gestion sûre et efficace de vos processus, la protection des personnes contre les accidents et la prévention des dommages environnementaux.

Nous possédons une vaste expérience dans de nombreux secteurs et connaissons vos processus et vos exigences. Nous sommes en mesure de vous proposer les capteurs intelligents qui répondent parfaitement à vos besoins. Nos solutions systèmes sont testées et améliorées dans des centres d'application situés en Europe, en Asie et en Amérique du Nord afin de satisfaire pleinement nos clients. Cette rigueur a fait de notre entreprise un fournisseur et partenaire de développement fiable.

Nous proposons également une gamme complète de services : les SICK LifeTime Services vous accompagnent tout au long du cycle de vie de vos machines et vous garantissent sécurité et productivité.

C'est ainsi que nous concevons la détection intelligente.

DANS LE MONDE ENTIER, PRÈS DE CHEZ VOUS :

Interlocuteurs et autres sites sur → www.sick.com

SICK
Sensor Intelligence.